Instruktions- och säkerhetshandbok

Bomliftmodeller
400S
460SJ

ANSI

3122522
2 augusti 2006
Swedish - Operators & Safety

FÖRORD

Denna handbok utgör ett mycket viktigt verktyg! Den ska alltid medfölja maskinen.

Avsikten med handboken är att förse ägare, användare, förare, utarrenderare och arrendator med de försiktighetsregler och rutiner som är väsentliga för säker och rätt funktion när maskinen används i avsett syfte.

Eftersom produkterna förbättras kontinuerligt, förbehåller sig JLG Industries, Inc. rätten att ändra specifikationer utan föregående meddelande. Ta kontakt med JLG Industries, Inc. för uppdaterad information.

SÄKERHETSSYMBOLER OCH VARNINGSORD

Detta är varningssymbolen. Den används till att varna när det föreligger risk för personskador. Efterfölj alla säkerhetsmeddelanden som kommer efter denna symbol för att undvika personskador eller dödsolyckor.

⚠ FARA!

ANGER EN ÖVERHÄNGANDE FARLIG SITUATION SOM, OM DEN INTE UNDVIKS, KOMMER ATT LEDA TILL SVÅRA PERSONSKADOR ELLER DÖDSOLYCKOR. DENNA DEKAL HAR EN RÖD BAKGRUND.

⚠ VARNING!

ANGER EN POTENTIELLT FARLIG SITUATION SOM, OM DEN INTE UNDVIKS KAN LEDA TILL SVÅRA PERSONSKADOR ELLER DÖDSOLYCKOR. DENNA DEKAL HAR EN ORANGE BAKGRUND.

⚠ FÖRSIKTIGHET!

ANGER EN POTENTIELLT FARLIG SITUATION SOM, OM DEN INTE UNDVIKS, KAN LEDA TILL LÄTTA ELLER MEDELSVÅRA PERSONSKADOR. DEN KAN OCKSÅ VARNA FÖR OSÄKRA FÖRFARANDEN. DENNA DEKAL HAR EN GUL BAKGRUND.

⚠ VARNING!

DENNA PRODUKT MÅSTE RÄTTA SIG EFTER ALLA RAPPORTER SOM HAR MED SÄKERHET ATT GÖRA. TA KONTAKT MED JLG INDUSTRIES, INC. ELLER DEN AUKTORISERADE REPRESENTANTEN FÖR JLG PÅ PLATSEN FÖR INFORMATION OM SÄKERHETSRAPPORTER SOM KAN HA UTGIVITS FÖR DENNA PRODUKT.

VIKTIGT!

JLG INDUSTRIES, INC. SKICKAR UT SÄKERHETSRAPPORTER TILL DEN DOKUMENTERADE ÄGAREN AV DENNA MASKIN. TA KONTAKT MED JLG INDUSTRIES, INC. FÖR ATT SÄKERSTÄLLA ATT DOKUMENTERINGEN SOM GÄLLER DEN NUVARANDE ÄGAREN ÄR RIKTIG.

VIKTIGT!

JLG INDUSTRIES, INC. MÅSTE OMEDELBART UNDERRÄTTAS VID ALLA OMSTÄNDIGHETER DÄR JLG-PRODUKTER HAR VARIT INBLANDADE I EN OLYCKSHÄNDELSE MED PÅFÖLJANDE PERSONSKADOR ELLER DÖDSFALL ELLER NÄR EGENDOM ELLER JLG-PRODUKTEN HAR LIDIT AVSEVÄRDA SKADOR.

Vad gäller:

- Rapporter om olyckshändelser
- Publikationer gällande produktsäkerhet
- Uppdatering av nuvarande ägare
- Frågor gällande produktsäkerhet
- Information om efterföljande av normer och föreskrifter
- Frågor gällande speciella produkttillämpningar
- Frågor gällande produktmodifiering

Kontakta:

Product Safety and Reliability Department
JLG Industries, Inc.
1 JLG Drive
McConnellsburg PA 17233, USA

eller representanten för JLG på platsen.
(se adresserna på insidan av omslaget)

I USA:

Avgiftsfritt nr: 877-JLG-SAFE (877-554-7233)

Utanför USA:

Telefon: 717-485-5161
E-post: ProductSafety@JLG.com

REVISIONSJOURNAL

Ursprunglig utgåva	- 8 juni 2005
reviderat	- 2 augusti 2006

AVSNITT – STYCKE, ÄMNE SIDA

SECTION - 1 - SÄKERHETSFÖRESKRIFTER

1.1 ALLMÄNT 1-1
1.2 FÖRE ANVÄNDNINGEN. 1-1
Förarens utbildning och kunskap. 1-1
Inspektion av arbetsplatsen 1-2
Inspektion av maskinen 1-2
1.3 ANVÄNDNING 1-3
Allmänt 1-3
Risk för snubbling eller fall 1-3
Risk för livsfarlig elektrisk stöt 1-4
Vältningsrisker 1-6
Risk för klämskador och kollisioner 1-7
1.4 BOGSERING, LYFTNING OCH TRANSPORT 1-8
1.5 YTTERLIGARE RISKER/SÄKERHET 1-9

SECTION - 2 - ANVÄNDARENS ANSVAR, FÖRBEREDELSE OCH INSPEKTION AV MASKINEN

2.1 UTBILDNING AV PERSONAL. 2-1
Förarutbildning 2-1
Uppsikt över utbildningen 2-1
Förarens ansvarighet 2-1
2.2 FÖRBEREDELSE, INSPEKTION OCH UNDERHÅLL 2-2
Inspektion före start 2-5
Funktionsprov 2-6
Inspektionspunkter 2-9

SECTION - 3 - REGLAGE OCH VARNINGSLAMPOR

3.1 ALLMÄNT 3-1
3.2 REGLAGE OCH VARNINGSLAMPOR 3-1
Markreglage 3-2
Varningslampor på markpanelen 3-6
Plattformspanel 3-8
Varningslampor på plattformspanelen 3-14

SECTION - 4 - MASKINENS FUNKTION

4.1 BESKRIVNING. 4-1
4.2 FUNKTIONSKARAKTERISTIKA OCH BEGRÄNSNINGAR. 4-1
Kapaciteter. 4-1
Stabilitet 4-2
4.3 MOTORNS FUNKTION 4-4
Startrutin 4-4
Avstängningsrutin 4-5
4.4 FÖRFLYTTNING (KÖRNING) 4-5
Förflyttning framåt eller bakåt 4-8
4.5 STYRNING. 4-8
4.6 PARKERING OCH FÖRVARING 4-9
4.7 PLATTFORM 4-9
Lastning från marknivån 4-9

AVSNITT – STYCKE, ÄMNE **SIDA**

Lastning från ställen ovanför marknivån 4-9
Justering av plattformens inställning 4-9
Vridning av plattformen 4-9
4.8 BOM 4-10
Rotation av bommen 4-10
Höjning och sänkning av huvudbommen 4-11
Utskjutning/indragning av huvudbommen . . . 4-11
4.9 HJÄLPSTRÖM – MASKINER UTAN ADE-SYSTEM 4-11
Aktivering från plattformens manöverpanel. . . 4-11
Aktivering från markpanelen 4-12
4.10 HJÄLPSTRÖM – MASKINER MED ADE-SYSTEM 4-12
Aktivering från plattformens manöverpanel. . . 4-12
Aktivering från markpanelen 4-13
4.11 AVSTÄNGNING OCH PARKERING 4-13
4.12 FASTSURRNING OCH LYFTNING 4-14
4.13 BOGSERING 4-18
4.14 SKYLTAR OCH DEKALER 4-19

SECTION - 5 - NÖDFALLSRUTINER

5.1 ALLMÄNT 5-1
5.2 ANMÄLAN AV TILLDRAGELSEN 5-1
5.3 NÖDDRIFT 5-1
Föraren är oförmögen att hantera maskinen. . . 5-1
Plattformen eller bommen har fastnat 5-2
5.4 BOGSERINGSRUTINER I NÖDFALL 5-2

SECTION - 6 - ALLMÄNNA SPECIFIKATIONER OCH UNDERHÅLL

6.1 INLEDNING. 6-1
6.2 SPECIFIKATIONER 6-1
Kapaciteter 6-3
Motor 6-4
Däck 6-6
Hydraulolja 6-6
Kritiska stabilitetsvikter 6-8
Placering av serienummer 6-9
6.3 UNDERHÅLL. 6-19
6.4 PROV PÅ SPÄRRANORDNING FÖR PENDLANDE AXEL (OM SÅ UTRUSTAD) 6-25
6.5 DÄCK OCH HJUL 6-27
Däcktryck 6-27
Skador på däck 6-27
Utbyte av däck 6-27
Utbyte av hjul 6-28
Montering av hjul 6-28
6.6 URTAPPNING AV ANSAMLAD OLJA FRÅN

AVSNITT – STYCKE, ÄMNE **SIDA**

GASOLREGULATORN 6-30
6.7 UTBYTE AV GASOLBRÄNSLEFILTER 6-31
Avlägsnande 6-32
Montering 6-32
6.8 AVLASTNING AV TRYCKET I GASOLBRÄNSLESYSTEMET 6-33

SECTION - 7 - INSPEKTIONS- OCH REPARATIONSJOURNAL

AVSNITT – STYCKE, ÄMNE **SIDA**

FÖRTECKNING PÅ BILDER

2-1. Grundläggande terminologi 2-4
2-2. Daglig ”rundvandrings”-inspektion – Blad 1 av 3 . 2-8
2-3. Daglig ”rundvandrings”-inspektion – Blad 2 av 3 . 2-9
2-4. Daglig ”rundvandrings”-inspektion – Blad 3 av 3 2-10
3-1. Markpanel – S-modeller 3-3
3-2. Markpanel – SJ-modeller 3-4
3-3 Varningslampor på markpanelen 3-7
3-4. Plattformspanel 3-9
3-5. Varningslampor på plattformspanel 3-14
4-1. Minsta stabilitet bakåt 4-2
4-2. Minsta stabilitet framåt 4-3
4-3. Sluttning och lutning i sidled 4-7
4-4. Fastsurrning av maskinen – 400S-modeller 4-15
4-5. Fastsurrning av maskinen – 460SJ-modeller 4-16
4-6. Lyftning och fastsurrning 4-17
4-7. Drivnav 4-18
4-8. Placering av dekaler – Blad 1 av 4 4-20
4-9. Placering av dekaler – Blad 2 av 4 4-21
4-10. Placering av dekaler – Blad 3 av 4 4-22
4-11. Placering av dekaler – Blad 4 av 4 4-23
6-1. Placering av serienummer 6-9
6-2. Temperaturspecifikationer för motorfunktion – Deutz – blad 1 av 2 6-10

AVSNITT – STYCKE, ÄMNE **SIDA**

6-3. Temperaturspecifikationer för motorfunktion – Deutz – blad 2 av 2 6-11
6-4. Temperaturspecifikationer för motorfunktion – Ford – blad 1 av 2 6-12
6-5. Temperaturspecifikationer för motorfunktion – Ford – blad 2 av 2 6-13
6-6. Temperaturspecifikationer för motorfunktion – Caterpillar – blad 1 av 2. 6-14
6-7. Temperaturspecifikationer för motorfunktion – Caterpillar – blad 2 av 2. 6-15
6-8. Temperaturspecifikationer för motorfunktion – GM – blad 1 av 2 6-16
6-9. Temperaturspecifikationer för motorfunktion – GM – blad 2 av 2 6-17
6-8. Underhålls- och smörjningsdiagram. 6-18
6-9. Filterlåsanordning 6-31

AVSNITT – STYCKE, ÄMNE **SIDA**

FÖRTECKNING PÅ TABELLER

1–1 Minsta avstånd 1-5
2–1 Tabell över inspektion och underhåll. 2-3
4-1. Dekaler – 400S med 230 kilos (500 lb) kapacitet 4-24
4-2. Dekaler – 400S med 340 kilos (750 lb) kapacitet 4-27
4-3. Dekaler – 460SJ 4-30
6–1. Funktionsspecifikationer – 400S 6-1
6–2. Funktionsspecifikationer – 460SJ 6-2
6–3. Kapaciteter 6-3
6–4. Ford LRG-425 (bensin eller dubbelbränsle) 6-4
6–5. Deutz F3M1011F/F3M2011F 6-4
6–6. Isuzu 4LE1 6-5
6–7. Caterpillar 3024 6-5
6-8 GM 3,0 l 6-5
6–9. Däck 6-6
6–10. Hydraulolja 6-6
6–11. Specifikationer – Mobilfluid 424 6-7
6–12. Specifikationer – Mobil EAL H 46. 6-7
6-13 Specifikationer – Exxon Univis HVI 26 6-8
6–14. Kritiska stabilitetsvikter 6-8
6–15. Smörjningsspecifikationer 6-19
6–16. Momenttabell 6-29
7-1 Inspektions- och reparationsjournal. 7-1

AVSNITT 1. SÄKERHETSFÖRESKRIFTER

1.1 ALLMÄNT

Detta avsnitt behandlar de säkerhetsåtgärder som fordras för att användningen och underhållet av maskinen ska utföras på ett riktigt och säkert sätt. Det är absolut nödvändigt att en daglig rutin, som är baserad på innehållet i denna handbok upprättas, så att maskinen används på rätt sätt. En kvalificerad person måste också upprätta ett underhållsprogram, baserat på den information som ges i denna handbok och i Service- och underhållshandboken (”Service and Maintenance”) och det måste följas för att säkerställa att maskinen används utan risk.

Ägaren/användaren/föraren/uthyraren/hyraren får inte använda denna maskin förrän han/hon har läst denna handbok och har genomgått utbildning i maskinens användning under överinseende av en erfaren och kvalificerad förare.

Ta kontakt med JLG Industries, Inc. (”JLG”) med frågor som gäller säkerhet, utbildning, inspektion, underhåll, tillämpning och funktion.

⚠ VARNING!

OM SÄKERHETSFÖRESKRIFTERNA I DENNA INSTRUKTIONSBOK INTE EFTERFÖLJS, KAN DET LEDA TILL MASKINSKADOR, EGENDOMSSKADOR, PERSONSKADOR ELLER DÖDSOLYCKOR.

1.2 FÖRE ANVÄNDNINGEN

Förarens utbildning och kunskap

- Läs och förstå denna handbok innan maskinen används.

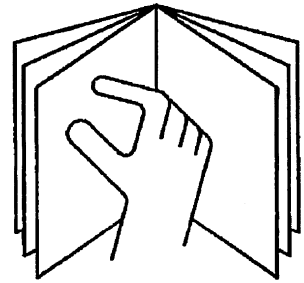

- Använd inte denna maskin förrän fullständig utbildning har erhållits från auktoriserade personer.
- Endast behörig och utbildad personal får använda denna maskin.
- Läs, förstå och efterfölj alla skyltar med FARA, VARNING, FÖRSIKTIGHET samt de instruktioner som gäller användningen som återfinns på maskinen och i denna handbok.

- Maskinen får endast användas på det sätt som är inom gränserna för den avsedda tillämpningen som upprättats av JLG.
- Alla förare måste bekanta sig med maskinens nödfallsreglage och -funktion enligt specifikationerna i denna handbok.
- Läs, förstå och efterfölj alla lokala föreskrifter, gällande lagstiftning och arbetsgivarens föreskrifter som gäller användningen av maskinen.

Inspektion av arbetsplatsen

- Föraren måste vidta vederbörliga säkerhetsåtgärder för att undvika ev. faror på arbetsplatsen innan maskinen används.
- Plattformen får inte användas eller höjas medan maskinen står på lastbilar, släpvagnar, tågvagnar, båtar, ställningar eller annan utrustning, om inte skriftligt godkännande har erhållits från JLG.
- Använd inte maskinen inom riskfyllda områden utan godkännande från JLG.
- Se till att underlaget är starkt nog att klara den största belastning som visas på dekalerna som sitter på maskinen.
- Denna maskin kan användas i temperaturer mellan -20° och 40 °C (0°–104 °F). Rådfråga JLG angående ev. funktion utanför detta område.

Inspektion av maskinen

- Utför inspektioner och funktionsprov innan maskinen används (se avsnitt 2 för detaljerade anvisningar).
- Använd inte denna maskin förrän den har erhållit service och underhåll enligt specifikationerna i Service- och underhållshandboken (”Service and Maintenance”).
- Se till att fotkontakten och alla andra säkerhetsanordningar fungerar som de ska. En modifiering av dessa anordningar utgör ett brott mot säkerheten.

⚠ VARNING!

MODIFIERING ELLER ÄNDRING AV EN ARBETSPLATTFORM FÅR ENDAST UTFÖRAS MED SKRIFTLIGT MEDGIVANDE FRÅN TILLVERKAREN.

- Använd aldrig en maskin vars säkerhets- eller varningsskyltar eller -dekaler fattas eller är oläsliga.
- Se till att skräp inte ansamlas på plattformsgolvet. Se till att det inte kommer olja, fett och andra ämnen som kan orsaka halka på skorna och plattformsgolvet.

1.3 ANVÄNDNING

Allmänt

- Använd inte maskinen till något annat ändamål än att placera personal, deras verktyg och utrustning.
- Använd aldrig en maskin som inte fungerar som den ska. Stäng av den om den inte fungerar som den ska.
- Dra aldrig en kontakt eller en spak genom neutralläget till motsatt riktning. För alltid kontakten till neutralläget och gör en paus innan den flyttas till nästa funktion. Använd reglagen med ett långsamt och jämnt tryck.
- Hydraulcylindrarna bör aldrig lämnas helt utskjutna eller helt indragna när maskinen stängs av eller under en längre tid.
- Låt inte någon bråka med eller använda maskinen från marken (annat än i nödfall) när det finns personal på plattformen.
- Häng inte någonting från plattformsräcket utan godkännande från JLG.
- När två eller flera personer befinner sig på plattformen, är föraren den som är ansvarig för alla maskinfunktioner.
- Se alltid till att elverktyg har lagts undan ordentligt och att de inte hänger i sin sladd från plattformen.
- Utan godkännande från JLG får materiel eller verktyg inte sticka ut från plattformen.
- Placera alltid bommen över bakaxeln i linje med rörelseriktningen vid körning. Kom ihåg att om bommen befinner sig över framaxeln kommer styrnings- och körningsfunktionerna att vara omkastade.
- Försök inte skjuta på eller dra i en maskin som fastnat eller inte fungerar. Använd inte heller bommen. Maskinen får endast dras med fastsättningsöglorna på underredet.
- Placera inte bommen eller plattformen mot något byggnadsverk för att göra plattformen stadigare eller för att ge stöd åt byggnaden.
- Placera bommen i förvaringsläget och stäng av all elförsörjning innan maskinen lämnas.

Risk för snubbling eller fall

Alla som befinner sig på plattformen under användningen måste använda en hel sele med en säkerhetslina, som är fastsatt vid en godkänd fästpunkt för säkerhetslinor. Endast en (1) säkerhetslina får sättas fast i varje fästpunkt.

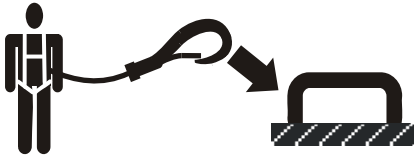

- Se till att alla grindar är stängda och låsta innan maskinen används.

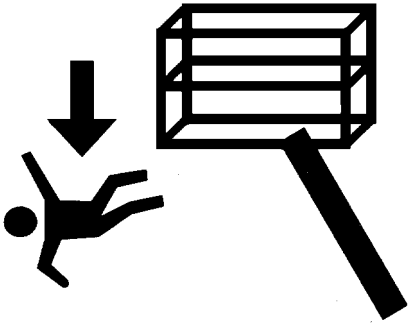

- Stå alltid stadigt med båda fötterna på plattformsgolvet. Använd aldrig stegar, lådor, plankor eller liknande föremål till att utöka räckvidden från plattformen.
- Försök aldrig klättra på bommen för att komma till eller från plattformen.
- Var ytterst försiktig vid ingången i eller utgången ur plattformen. Se till att bommen är helt sänkt. Utskjutning kan krävas för att placera plattformen närmare marken för in- och utgång. Vänd ansiktet mot maskinen och bibehåll en ”trepunktskontakt” vid in- och utgången – två händer och en fot eller två fötter och en hand.

Risk för livsfarlig elektrisk stöt

- Denna maskin är inte elektriskt isolerad och ger inget skydd vid kontakt med eller närhet till elektrisk ström.

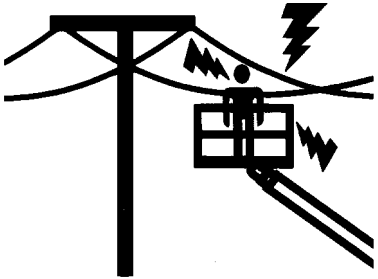

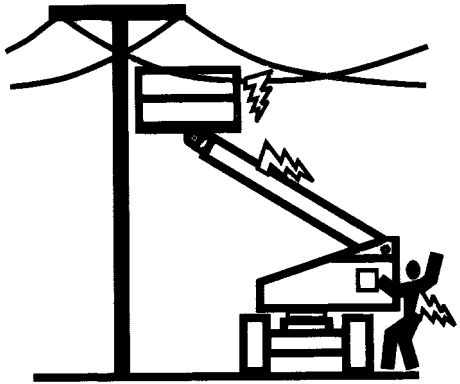

- Håll ett avstånd till elledningar, elektriska apparater och strömförande delar (isolerade eller inte) enligt det minsta avstånd som visas i Tabell 1–1.
- Ta maskinens och elledningarnas rörelse med i beräkningen.

Tabell 1–1. Minsta avstånd

Spänningsområde (fas-till-fas)	MINSTA AVSTÅND i meter (ft)
0 till 50 kV	3 (10)
50 till 200 kV	5 (15)
200 till 350 kV	6 (20)
350 till 500 kV	8 (25)
500 till 750 kV	11 (35)
750 till 1000 kV	14 (45)
OBS! Detta krav gäller utom där lokala, statliga eller arbetsgivarens föreskrifter är striktare.	

- Bibehåll ett avstånd på minst 3 m (10 ft) mellan maskinen, personalen på plattformen, deras verktyg och utrustning och en elektrisk ledning eller apparat med upp till 50 000 volt. Ett extra avstånd på 0,3 meter fordras för varje ytterligare 30 000 volt eller del därav.

- Det minsta avståndet kan reduceras om isoleringsspärrar har installerats för att förhindra kontakt och om spärrarna är avsedda för spänningen i den ledning som isoleras. Dessa spärrar får inte utgöra en del av (eller vara fastsatta på) maskinen. Det minsta avståndet ska reduceras till ett avstånd inom spärrens avsedda arbetsområde. Detta ska avgöras av en kvalificerad person i enlighet med fordringarna från arbetsgivaren samt lokala och statliga myndigheter, vad gäller arbete i närheten av strömförande utrustning.

⚠ FARA!

MASKINEN ELLER PERSONALEN FÅR INTE BEFINNA SIG INOM DET FÖRBJUDNA OMRÅDET. UTGÅ IFRÅN ATT ALLA ELEKTRISKA DELAR ELLER LEDNINGAR ÄR STRÖMFÖRANDE OM INTE ANNAT ANMÄLTS.

Vältningsrisker

- Föraren måste känna till det underlag där maskinen ska köras. Överskrid inte den största tillåtna sluttningen eller lutningen i sidled under körningen.

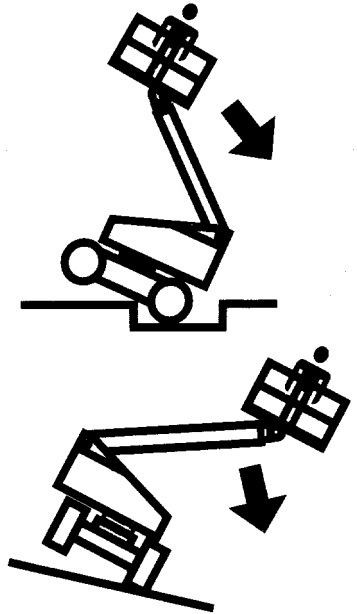

- Höj inte plattformen och kör inte med höjd plattform på ett sluttande, ojämnt eller mjukt underlag.
- Underlagets kapacitet måste kontrolleras före körning på golv, broar, lastbilar och andra underlag.
- Överskrid aldrig plattformens maximala kapacitet. Fördela ev. last jämnt över plattformsgolvet.
- Höj inte plattformen och kör inte med en höjd plattform annat än om maskinen befinner sig på en jämn, plan yta och är jämnt stödd.
- Håll ett avstånd på minst 0,6 m (2 ft) mellan maskinens underrede och hål, gupp, branter, hinder, skräp, dolda hål eller andra faror på golvet/underlaget.
- Skjut inte på eller dra i något föremål med bommen.
- Försök aldrig använda maskinen som en kran. Bind inte fast maskinen vid något byggnadsverk.
- Använd inte maskinen när vindstyrkan överskrider 12,5 m/s (28 mph).
- Utöka inte plattformens eller lastens yta. En större yta, som utsätts för vind, minskar maskinens stabilitet.
- Utöka inte plattformens storlek med icke godkända förlängningar eller tillsatser.
- Om bommen eller plattformen befinner sig i ett läge där ett eller flera hjul inte har kontakt med marken, måste alla personer lämna plattformen innan maskinen stabiliseras. Använd en kran, en gaffeltruck eller annan lämplig utrustning till att stabilisera maskinen och avlägsna personalen.

Risk för klämskador och kollisioner

- All personal måste använda en godkänd hjälm.
- Kontrollera att det finns nog med plats ovanför, vid sidan om och under plattformen när den ska höjas eller sänkas eller under körningen.

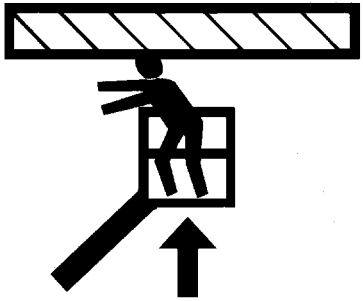

- Alla kroppsdelar ska vara innanför plattformen under användningen.
- Använd bomfunktionerna (inte körfunktionerna) till att manövrera plattformen i närheten av hinder.

- Låt alltid någon hålla utkik vid körning på platser där sikten är skymd.
- Se till att övrig personal håller ett avstånd på minst 1,8 m (6 ft) till maskinen när den körs eller svängs.
- Anpassa körhastigheten efter markförhållandena, trafiken, sikten, lutningen, placeringen av personal eller andra förhållanden som kan orsaka kollision eller personskador.
- Var medveten om stoppsträckan vid alla hastigheter. När maskinen körts med hög hastighet måste låg hastighet ställas in innan maskinen stoppas. Använd endast låg hastighet på sluttningar.
- Kör inte med hög hastighet på begränsade eller trånga platser eller vid backning.
- Var alltid ytterst försiktig så att ingenting går emot eller i vägen för reglagen eller personalen på plattformen.
- Se till att förarna av andra maskiner uppe i luften eller nere på marken är medvetna om att arbetsplattformen finns i närheten. Koppla loss strömförsörjningen till traverser.
- Varna personalen för att arbeta, stå eller gå under en höjd plattform eller bom. Placera barriärer på golvet om så behövs.

1.4 BOGSERING, LYFTNING OCH TRANSPORT

- Låt aldrig personal vara kvar på plattformen medan maskinen bogseras, lyfts eller transporteras.
- Denna maskin får inte bogseras annat än i nödfall, om den slutar fungera, när strömmen avbryts eller vid lastning eller lossning. Se avsnittet ”Nödfallsrutiner” i denna handbok ang. nödfallsbogsering.
- Se till att bommen befinner sig i förvaringsläget och att svängbordet är spärrat före bogsering, lyftning eller transport. Det får inte finnas några verktyg på plattformen.
- När maskinen lyfts får endast anvisade lyftpunkter användas. Lyft maskinen med en anordning som är stark nog.
- Se avsnittet ”Användning” i denna handbok ang. information om lyftning.

1.5 YTTERLIGARE RISKER/SÄKERHET

- Använd inte maskinen som jord vid svetsning.
- När svets- eller metallarbeten utförs, måste man se till att maskinen skyddas mot kontakt med svetsstänk eller smält metall.
- Tanka inte medan motorn är igång.
- Batterivätskan är ytterst frätande, undvik alltid kontakt med hud eller kläder.
- Batterierna får endast laddas i ett väl ventilerat utrymme.

Denna sida har avsiktligt lämnats tom.

AVSNITT 2. ANVÄNDARENS ANSVAR, FÖRBEREDELSE OCH INSPEKTION AV MASKINEN

2.1 UTBILDNING AV PERSONAL

En arbetsplattform är avsedd för hantering av personal, den får endast användas och underhållas av utbildad personal.

Personer som är påverkade av medicin, som använder narkotika eller alkohol eller som lider av epilepsi, yrsel eller har försämrad fysisk kontroll får inte använda denna maskin.

Förarutbildning

Förarutbildningen måste omfatta följande:

1. Användningen av reglagen på plattformen och på markpanelen och deras begränsningar, samt nödfallsreglage och säkerhetssystem.
2. Skyltar och dekaler med instruktioner och varningar på maskinen.
3. Arbetsgivarens föreskrifter och gällande lagstiftning.
4. Hur ett godkänt fallskydd används.
5. Tillräcklig kännedom om maskinens mekaniska funktion för att kunna känna igen en felfunktion eller något som kan leda till en felfunktion.
6. Det säkraste sättet att köra maskinen där det finns överhäng, annan rörlig utrustning eller hinder, svackor, hål och branter.
7. Hur faror, som oskyddade elektriska ledningar, undviks.
8. Särskilda arbetskrav eller särskild maskintillämpning.

Uppsikt över utbildningen

En kvalificerad person måste övervaka utbildningen, som bör ske på ett öppet område utan hinder, tills eleven har lärt sig att kontrollera och köra maskinen på ett säkert sätt.

Förarens ansvarighet

Föraren måste lära sig att han/hon har ansvaret och befogenheten att stänga av maskinen i händelse av en felfunktion eller annat osäkert förhållande som gäller antingen maskinen eller arbetsplatsen.

2.2 FÖRBEREDELSE, INSPEKTION OCH UNDERHÅLL

Följande tabell omfattar den regelbundna inspektion och det underhåll som rekommenderas av JLG Industries, Inc. Ta reda på de lokala föreskrifter som gäller vidare krav för arbetsplattformar. Inspektioner och underhåll måste utföras oftare, när maskinen används under svåra förhållanden, om maskinen används mycket ofta eller om den körs hårt.

VIKTIGT!

EN AUKTORISERAD SERVICETEKNIKER (”FACTORY-CERTIFIED SERVICE TECHNICIAN”) ÄR ENLIGT JLG INDUSTRIES, INC. EN PERSON SOM HAR SLUTFÖRT OCH KLARAT JLGS SERVICESKOLA FÖR DEN AKTUELLA JLG-MODELLEN.

Tabell 2–1. Tabell över inspektion och underhåll

Typ	Hur ofta	Ansvarig i första hand	Servicekvalificering	Referens
Inspektion före start	Före varje dags arbete eller när en ny förare tar över.	Användaren eller föraren	Användaren eller föraren	Instruktions- och säkerhetshandboken
Inspektion före leveransen (se anmärkningen)	Före varje försäljning, arrende eller uthyrning.	Ägaren, återförsäljaren eller användaren	En kvalificerad JLG-tekniker	Service- och underhållshandboken (”Service and Maintenance Manual”) och vederbörligt JLG-inspektionsformulär
Ofta förekommande inspektioner (se anmärkningen)	När maskinen använts i tre månader eller 150 timmar, beroende på vilket som kommer först, eller inte har använts på över tre månader eller har inhandlats begagnad.	Ägaren, återförsäljaren eller användaren	En kvalificerad JLG-tekniker	Service- och underhållshandboken (”Service and Maintenance Manual”) och vederbörligt JLG-inspektionsformulär
Årlig inspektion av maskinen (se anmärkningen)	Årligen, inte mer än 13 månader efter den sista inspektionen.	Ägaren, återförsäljaren eller användaren	Auktoriserad servicetekniker (rekommenderas)	Service- och underhållshandboken (”Service and Maintenance Manual”) och vederbörligt JLG-inspektionsformulär
Förebyggande underhåll	Med de mellanrum som anges i Service- och underhållshandboken (”Service and Maintenance”).	Ägaren, återförsäljaren eller användaren	En kvalificerad JLG-tekniker	Service- och underhållshandboken (”Service and Maintenance Manual”)
OBS! *Inspektionsformulär kan erhållas från JLG. Använd service- och underhållshandboken (”Service and Maintenance Manual”) när inspektionerna utförs.*				

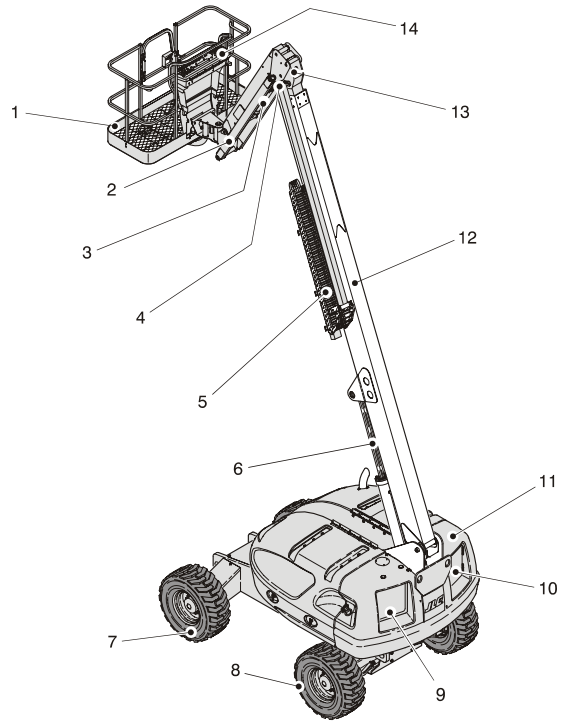

1. Plattform
2. Jibb (endast 460SJ)
3. Jibbens lyftcylinder (endast 460SJ)
4. Avvägningscylinder
5. Kabelränna
6. Lyftcylinder
7. Drivhjul
8. Styrhjul
9. Markreglage
10. Verktygslåda
11. Svängbord
12. Basbom
13. Yttre teleskopsektion
14. Plattformspanel

Fig. 2-1. Grundläggande terminologi

Inspektion före start

Denna inspektion ska inkludera alla följande punkter:

1. **Renlighet** – kontrollera att ingenting läcker (olja, bränsle eller batterivätska) och avlägsna ev. främmande föremål. Rapportera ev. läckage till vederbörlig underhållspersonal.
2. **Dekaler och skyltar** – kontrollera att alla är rena och läsliga. Se till att inga dekaler eller skyltar fattas och att alla oläsliga dekaler eller skyltar rengörs eller byts ut.
3. **Instruktions- och säkerhetshandböcker** – se till att det finns ett exemplar i det vind- och regntäta förvaringsfacket.
4. **”Rundvandrings”-inspektion** – se fig. 2-2. t.o.m. fig. 2-4.
5. **Batteri –** ladda efter behov.
6. **Bränsle** (maskiner med förbränningsmotorer) – fyll på bränsle efter behov.
7. **Motorolja** – se till att oljenivån befinner sig vid ”Full”-märket på mätstickan och att locket sitter fast ordentligt.
8. **Hydraulolja** – kontrollera nivån. Se till att hydraulolja fylls på när så behövs.
9. **Tillbehör** – se instruktions- och säkerhetshandboken för varje tillbehör som installeras på maskinen ang. anvisningar om särskilda inspektioner, användning och underhåll.
10. **Funktionsprov** – när ”rundvandrings”-inspektionen är avslutad, ska funktionsprov på alla system utföras på ett område utan hinder ovanför maskinen eller på marken. (se avsnitt 4 för mer detaljerade anvisningar).

⚠ VARNING!

OM MASKINEN INTE FUNGERAR PÅ RÄTT SÄTT, SKA DEN OMEDELBART STÄNGAS AV. RAPPORTERA PROBLEMET TILL VEDERBÖRLIG UNDERHÅLLSPERSONAL. ANVÄND INTE MASKINEN FÖRRÄN DEN HAR FÖRKLARATS VARA FUNKTIONSDUGLIG.

Funktionsprov

Använd först markpanelen och kontrollera alla funktioner som styrs av den. Använd sedan plattformspanelen och kontrollera alla funktioner som styrs av den.

1. Skjut UT bommen och dra IN den flera gånger vid olika höjder och kontrollera att den rör sig smidigt.
2. Vrid svängbordet minst 45° åt VÄNSTER och åt HÖGER och kontrollera att det rör sig smidigt.
3. Kontrollera axelpendlingsventilen (om så utrustad) under svängbordet, högst upp på ramens framsida. Kontrollera att ventilens kolv är nedtryckt när svängbordet är ställt framåt och i mittläget. Vrid svängbordet tills fästet passerar ventilen. Kolven ska vara helt utskjuten.

OBS! *Steg 4 gäller endast maskiner före serienummer 61718.*

4. Kontrollera varningslampan för UNDERREDETS LUTNING på plattformspanelen med hjälp av en annan person, som aktiverar lampan genom att trycka ihop en av de tre fjädrarna för lutningsindikatorn. Om lampan inte tänds, stäng av maskinen och kontakta en kvalificerad servicetekniker innan arbetet fortsätts.

OBS! *Steg 5 gäller maskiner senare än serienummer 61718.*

5. Kontrollera underredets lutningsindikator som sitter på plattformspanelen genom att köra maskinen uppför en lämplig ramp på minst 5°. Kontrollera lutningsindikatorn medan maskinen står på rampen. Om lampan inte tänds, kör ner maskinen på plan mark, stäng av den och kontakta en kvalificerad servicetekniker innan arbetet fortsätts.
6. Kontrollera att plattformens självavvägningssystem fungerar som det ska medan bommen höjs och sänks.
7. Kontrollera att vridanordningen fungerar smidigt och se till att plattformen kan vridas 90 grader i båda riktningarna från bommens mittlinje.
8. Kör framåt och bakåt och kontrollera att allting fungerar.
9. Kontrollera att de horisontella gränslägesbrytarna fungerar och är oskadade. Höj och sänk bommen och kontrollera att den rör sig smidigt.

OBS! *När bommen är höjd över horisontalläget reduceras den höga körhastigheten.*

10. Styr åt vänster och åt höger och kontrollera att allting fungerar.

11. Fotkontakt.

VIKTIGT!

FOTKONTAKTEN MÅSTE JUSTERAS SÅ ATT FUNKTIONERNA AKTIVERAS NÄR PEDALEN BEFINNER SIG UNGEFÄR I MITTLÄGET. OM KONTAKTEN INTE FUNGERAR FÖRRÄN INOM DE SISTA 6 MILLIMETRARNA (1/4 IN) UPPTILL ELLER NEDTILL, MÅSTE DEN JUSTERAS.

a. Aktivera hydraulsystemet genom att trycka ner fotkontakten. Använd teleskopkontakten och håll den. Ta bort foten från fotkontakten, rörelsen ska stanna. Om inte, stäng av maskinen och ta kontakt med en kvalificerad JLG-servicetekniker.

b. Använd höjnings-/sänkningskontakten med fotkontakten nedtryckt och håll den. Ta bort foten från fotkontakten, rörelsen ska stanna. Om inte, stäng av maskinen och ta kontakt med en kvalificerad JLG-servicetekniker.

c. Tryck ner fotkontakten med avstängd motor. Försök att starta motorn. Motorn får inte starta när fotkontakten är nedtryckt. Stäng av maskinen och kontakta en kvalificerad JLG-servicetekniker om startmotorn sätter igång eller om motorn drar runt.

12. Hjälpström

Använd varje funktionskontakt (t.ex. teleskopkontakt, höjnings-/sänkningskontakt och svängningskontakt) för att säkerställa att de fungerar i båda riktningarna med hjälpströmmen istället för motorn.

13. Markreglage

Placera väljarkontakten (mark/plattform) i markläget. Starta motorn. Reglagen på plattformen får inte fungera.

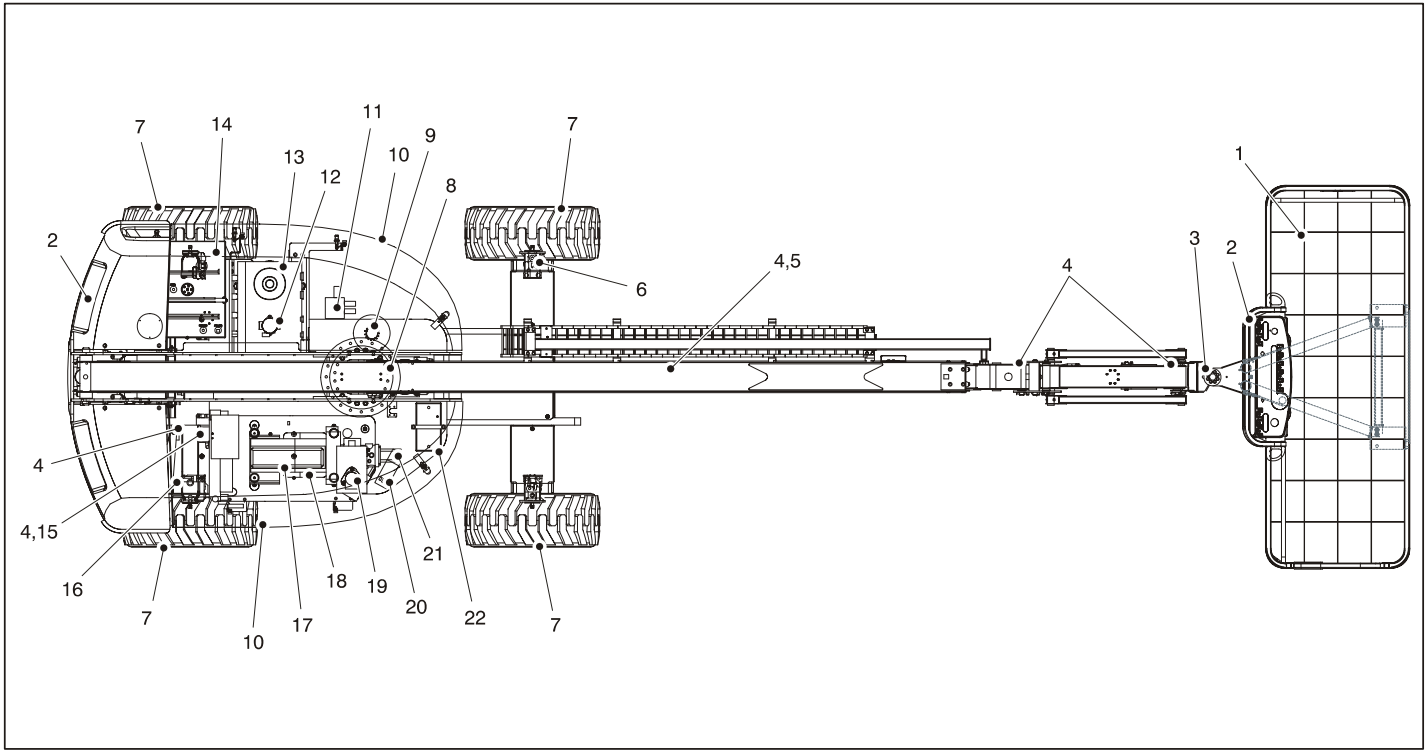

Fig. 2-2. Daglig ”rundvandrings”-inspektion – Blad 1 av 3

Inspektionspunkter

Börja ”rundvandringen” vid punkt 1 på diagrammet. Fortsätt åt höger (motsols ovanifrån sett) och kontrollera varje punkt i ordning för de förhållanden som upptas på checklistan.

⚠ VARNING!

UNDVIK PERSONSKADOR GENOM ATT SE TILL ATT MASKINEN ÄR AVSTÄNGD.

ANVÄND INTE MASKINEN FÖRRÄN ALLA FEL ÄR ÅTGÄRDADE.

ANMÄRKNING GÄLLANDE INSPEKTIONEN*: Förutom de kontroller som nämns nedan, se till att inga delar fattas eller är lösa, att de sitter fast ordentligt och att det inte finns synliga tecken på skador, läckage eller slitage.*

1. Plattform och grind – fotkontakten fungerar på rätt sätt, den har inte modifierats, kopplats från eller blockerats.
2. Plattforms- och markpaneler – kontakter och spakar återgår till neutralläget, dekaler/skyltar sitter fast och är läsliga, reglagens markeringar är läsliga.
3. Vridanordning – se ”Anmärkning gällande inspektionen”.
4. Alla hydraulcylindrar – inga synliga skador, vridtappar och hydraulslangar är oskadade och läcker inte.
5. Bom – se ”Anmärkning gällande inspektionen”.
6. Drivmotor, broms och nav – se ”Anmärkning gällande inspektionen”.
7. Hjul och däck – sitter ordentligt fast, inga muttrar fattas, rätt pumpade (däck med luft). Kontrollera att slitbanan inte är sliten och att det inte finns hack, revor eller andra defekter. Kontrollera att hjulen inte är skadade eller visar tecken på korrosion.
8. Svängskivans lager – tecken på rätt smörjning, inga tecken på lösa bultar eller på ett spel mellan lagret och svängbordet.
9. Rotationsdrev – se ”Anmärkning gällande inspektionen”.
10. Huv – se ”Anmärkning gällande inspektionen”.
11. Manöverventil – se ”Anmärkning gällande inspektionen”.
12. Hydrauloljefilter – se ”Anmärkning gällande inspektionen”.
13. Hydrauloljebehållare – rekommenderad oljenivå i siktglaset. (Kontrollera nivån när oljan är kall, alla system avstängda och maskinen är i förvaringsläget.) Locket på plats och säkrat.

Fig. 2-3. Daglig ”rundvandrings”-inspektion – Blad 2 av 3

14 Bränsleförsörjning – påfyllningslocket sitter fast, inga synliga skador på tanken eller tecken på läckage.

15. Pendlande axel, spärrventiler – se ”Anmärkning gällande inspektionen”

16. Parallellstagändar och styrspindlar – se ”Anmärkning gällande inspektionen”.

17. Motorns luftfilter – elementet är rent. Se ”Anmärkning gällande inspektionen”.

18. Motoroljetillförsel – vid fullmärket på mätstickan, locket är åtdraget.

19. Ljuddämpare och avgassystem – se ”Anmärkning gällande inspektionen”.

20. Reservpump – se ”Anmärkning gällande inspektionen”.

21. Hydraulpump – se ”Anmärkning gällande inspektionen”.

22. Batteri – rätt elektrolytnivå, kablarna sitter åt, inga tecken på skador eller korrosion.

Fig. 2-4. Daglig ”rundvandrings”-inspektion – Blad 3 av 3

AVSNITT 3. REGLAGE OCH VARNINGSLAMPOR

3.1 ALLMÄNT

VIKTIGT!

TILLVERKAREN HAR INGEN DIREKT KONTROLL ÖVER MASKINENS TILLÄMPNING OCH ANVÄNDNING. ANVÄNDAREN OCH FÖRAREN ÄR ANSVARIGA FÖR ATT SÄKERHETSFÖRESKRIFTERNA EFTERFÖLJS.

Detta avsnitt innehåller den information som behövs för att förstå reglagens funktion.

3.2 REGLAGE OCH VARNINGSLAMPOR

OBS! *Denna maskin är utrustad med manöverbord som använder symboler för att visa reglagens funktion. På ANSI-maskiner hänvisas till dekalen med dessa symboler och deras motsvarande funktioner, som sitter på framsidan av plattformspanelen eller bredvid markpanelen.*

OBS! *Symbolerna på manöverpanelerna är formade på olika sätt för att upplysa föraren om olika typer av funktionstillstånd som kan uppträda. Vad dessa symboler betyder, förklaras nedan.*

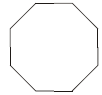

Anger en potentiellt farlig situation som, om den inte åtgärdas, kan leda till allvarliga personskador eller dödsolyckor. Denna indikator är röd.

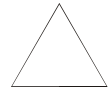

Anger ett onormalt förhållande som, om det inte åtgärdas, kan leda till maskinskador eller till att maskinen inte fungerar. Denna indikator är gul.

Anger viktig information som gäller arbetsförhållandet, d.v.s. rutiner som är av vikt för ett säkert arbete. Denna indikator är grön med undantag för kapacitetsindikatorn, som kommer att vara grön eller gul beroende på plattformens läge.

Markreglage

Se Fig. 3-1. Markpanel – S-modeller och Fig. 3-2. Markpanel – SJ-modeller

UTFÖR KONTROLLER FÖRE ANVÄNDNING FRÅN MARKPANELEN. OM DET FINNS PERSONAL PÅ PLATTFORMEN FÅR BOMMEN ENDAST ANVÄNDAS MED TILLÅTELSE FRÅN PERSONEN(ERNA) PÅ PLATTFORMEN.

OBS! *Kontakterna för motorstart, nöddrift, höjning/sänkning, svängning, plattformsinställning, utskjutning/indragning och plattformens rotationsanordning är fjäderbelastade och återgår automatiskt till neutralläget (av) när de släpps.*

⚠ FÖRSIKTIGHET!

UNDVIK ALLVARLIGA PERSONSKADOR GENOM ATT INTE ANVÄNDA MASKINEN OM DE SPAKAR ELLER KONTAKTER SOM STYR PLATTFORMENS RÖRELSE INTE ÅTERGÅR TILL NEUTRALLÄGET (AV) NÄR DE SLÄPPS.

OBS! *Om så utrustad måste kontakten för funktionsaktivering hållas intryckt för att funktionerna utskjutning/indragning av huvudbommen, svängning, höjning av huvudbommen eller jibben, upphävning av plattformsinställningen och plattformens vridning ska kunna utföras.*

1. Plattformsrotation

   Vrider plattformen när den flyttas åt vänster eller höger.

2. Upphävningskontakt för plattformsinställning

   Används av föraren till att rätta till eventuella skillnader i den automatiska avvägningen genom att hålla kontakten uppåt eller nedåt.

3. Ledad jibb (om så utrustad)

   Höjer och sänker jibben när den hålls uppåt eller nedåt.

1. Plattformsrotation
2. Upphävningskontakt för plattformsinställning
3. Används ej
4. Strömbrytare/nödstoppskontakt
5. Motorstart/hjälpström
   eller
   Motorstart/hjälpström/funktionsaktivering
6. Höjning/sänkning av bommen
7. Timmätare
8. Kontakt för val av plattform/mark
9. Rotation
10. Utskjutning/indragning av bommen

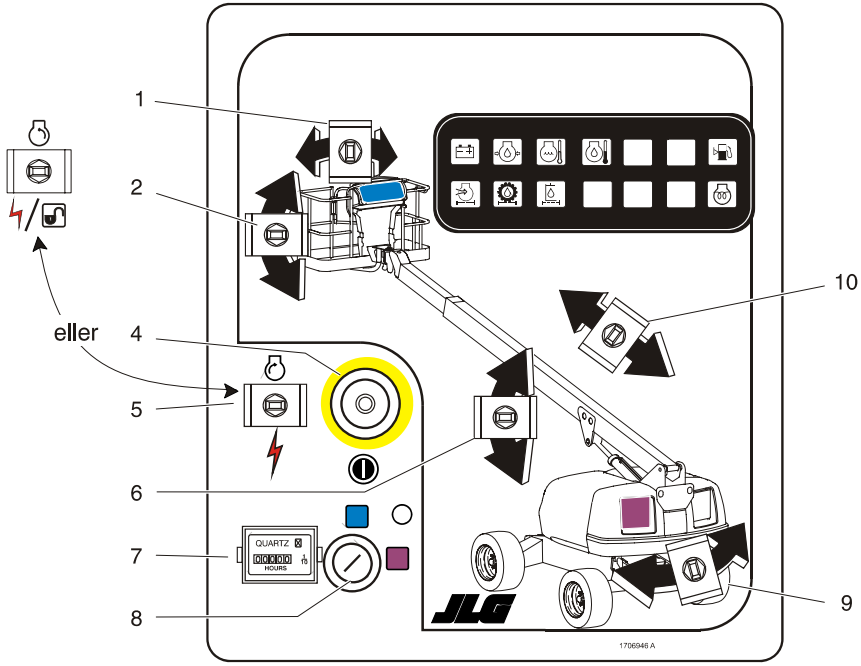

Fig. 3-1. Markpanel – S-modeller

1. Plattformsrotation
2. Upphävningskontakt för plattformsinställning
3. Ledad jibb
4. Strömbrytare/nödstoppskontakt
5. Motorstart/hjälpström
   eller
   Motorstart/hjälpström/funktionsaktivering
6. Höjning/sänkning av bommen
7. Timmätare
8. Kontakt för val av plattform/mark
9. Rotation
10. Utskjutning/indragning av bommen

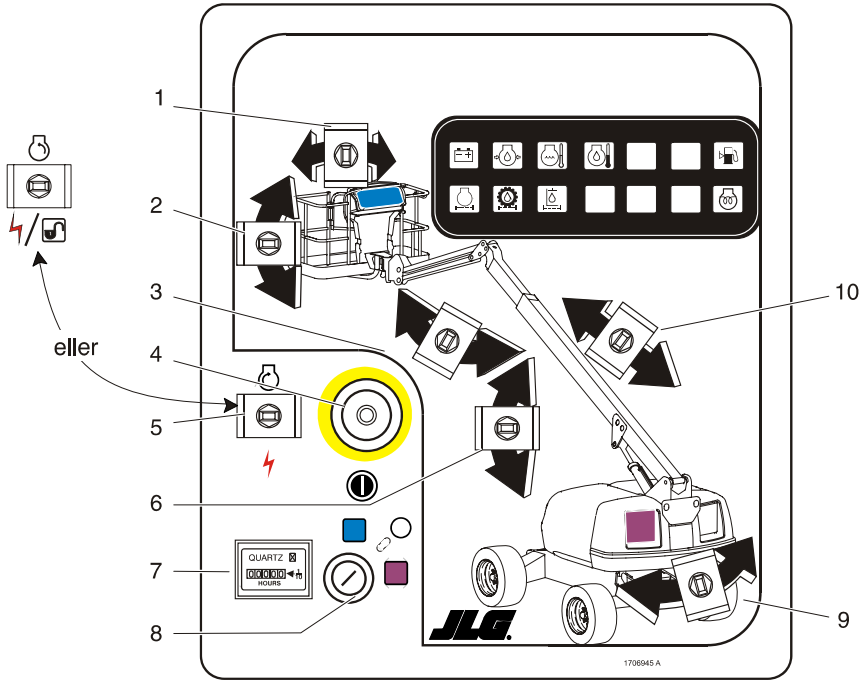

Fig. 3-2. Markpanel – SJ-modeller

⚠ FÖRSIKTIGHET!

NÄR MASKINEN ÄR AVSTÄNGD, MÅSTE STRÖMBRYTAREN/NÖDSTOPPSKONTAKTEN VARA INTRYCKT FÖR ATT FÖRHINDRA ATT BATTERIET LADDAS UR.

4. Strömbrytare/nödstoppskontakt

En röd, svampformad kontakt med två lägen förser väljarkontakten för PLATTFORMS-/MARK-reglage med ström när den är utdragen (på). När den är intryckt (av), går ingen ström till VÄLJAR-kontakten.

OBS! *När strömbrytaren/nödstoppskontakten är utdragen utan att motorn är igång, ljuder ett larm som betyder att tändningen är på.*

5. Kontakt för motorstart/hjälpström
eller
Motorstart/hjälpström/funktionsaktivering.

När motorn startas måste kontakten hållas UPPÅT tills den går igång.

För att hjälpströmmen ska kunna användas måste kontakten tryckas NEDÅT hela tiden reservpumpen är igång. HJälpströmen kan enbart användas om motorn inte är igång.

Om så utrustad måste aktiveringsbrytaren hållas NEDÅT när motorn är igång för att samtliga bomreglage ska aktiveras.

⚠ FÖRSIKTIGHET!

SE TILL ATT INGEN PERSONAL BEFINNER SIG I NÄRHETEN AV ELLER UNDER PLATTFORMEN NÄR BOMMEN ANVÄNDS.

6. Höjnings-/sänkningsreglage

Höjer och sänker bommen när den hålls uppåt eller nedåt.

7. Timmätare

Registrerar den tid maskinen används med motorn igång. Eftersom den är ansluten till motorns oljetryckkrets, registreras endast motortimmar. Timmätaren registrerar upp till 9999,9 timmar och kan inte återställas.

8. Väljarkontakt för plattform/mark

Förser plattformspanelen med ström, när den står i PLATTFORMS-läget. När kontakten står i MARK-läget, stängs strömmen av till plattformspanelen och endast markpanelen fungerar.

OBS! *När väljarkontakten står i mittläget är strömmen avstängd till båda manöverpanelerna. Ta bort nyckeln så att reglagen inte kan användas.*

9. Rotationsreglage

Trycks åt höger eller åt vänster för att vrida svängbordet 360 grader, dock inte oavbrutet.

10. Reglage för utskjutning/indragning av huvudbommen

Skjuter ut eller drar in bommen när den ställs i indragnings- eller utskjutningsläget.

Varningslampor på markpanelen

Se fig. 3-3, Varningslampor på markpanelen

1. Batteriladdningslampa

Anger att det är problem med batteriet eller laddningssystemet och att service erfordras.

2. Oljetrycklampa

Anger att motoroljetrycket är lägre än normalt och service erfordras.

3. Varningslampa för kylmedelstemperatur (Ford och Isuzu)

Anger att kylmedelstemperaturen är onormalt hög och service erfordras.

4. Lampa för motoroljetemperatur (Deutz)

Anger att motoroljans temperatur, den tjänar också som kylmedel, är onormalt hög och service erfordras.

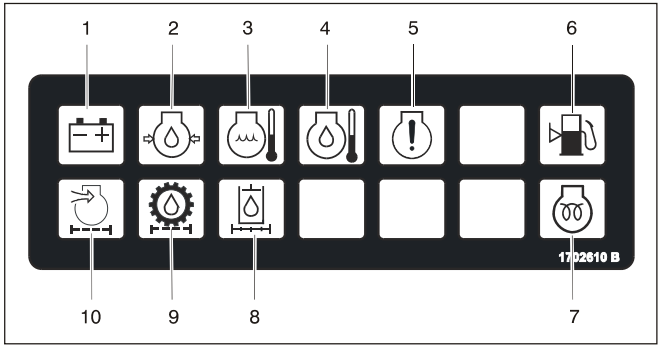

1. Batteriladdning
2. Motoroljetryck
3. Hög kylmedelstemperatur
4. Motoroljetemperatur
5. Motorfel
6. Låg bränslenivå
7. Glödstift
8. Förbigång av hydrauloljefilter
9. Förbigång av transmissionsoljefilter
10. Förbigång av motorns luftfilter

Fig. 3-3 Varningslampor på markpanelen

5. Lampa för motorfel (endast Ford före serienr 61718)

Vid fel på elsystemet tänds lampan och lyser tills problemet är åtgärdat. Använd provet EFI-diagnos (ECM-modul) till att visa blinkkoden för problemet.

6. Lampa för låg bränslenivå

Anger att det finns 1/8 eller mindre bränsle i tanken. När lampan först tänds, återstår ungefär femton användbara liter bränsle.

7. Glödstiftslampa (diesel)

Anger att glödstiften fungerar. Glödstiften tänds automatiskt av tändningskretsen och förblir tända i ungefär sju sekunder. Motorn får endast startas när lampan släckts.

8. Lampa för förbigång av hydrauloljefilter

   Anger att returoljefiltret är igensatt och behöver bytas ut.

9. Lampa för transmissionspumpens oljefilter

   Anger att matarpumpens filter är igensatt och behöver bytas ut. Denna lampa har en inbyggd temperaturgivare (21 °C [70 °F]) så att falska signaler inte alstras innan hydrauloljan når sin normala driftstemperatur.

10. Luftfilterlampa

    Anger att luftfiltret är igensatt och behöver bytas ut.

Plattformspanel

Se fig. 3-4, Plattformspanel

Vid start från plattformen ska nyckelomkopplaren för val av plattform/mark på markpanelen ställas i plattformsläget och den stora röda strömbrytaren/nödstoppsknappen ska dras ut på plattforms- och markpanelen.

⚠ VARNING!

UNDVIK ALLVARLIGA PERSONSKADOR GENOM ATT INTE ANVÄNDA MASKINEN OM DE SPAKAR ELLER KONTAKTER SOM STYR PLATTFORMENS RÖRELSE INTE ÅTERGÅR TILL NEUTRALLÄGET (AV) NÄR DE SLÄPPS.

1. Kontakt för val av körhastighet/vridmoment

   Kontakten har tre lägen. Framåtläget ger den högsta körhastigheten. Bakåtläget ger högsta vridmoment för oländig terräng och körning i uppförsbackar. Mittläget låter maskinen gå så tyst som möjligt eftersom motorn går med halvt gaspådrag och de hydrauliska hjulmotorerna med max. deplacement.

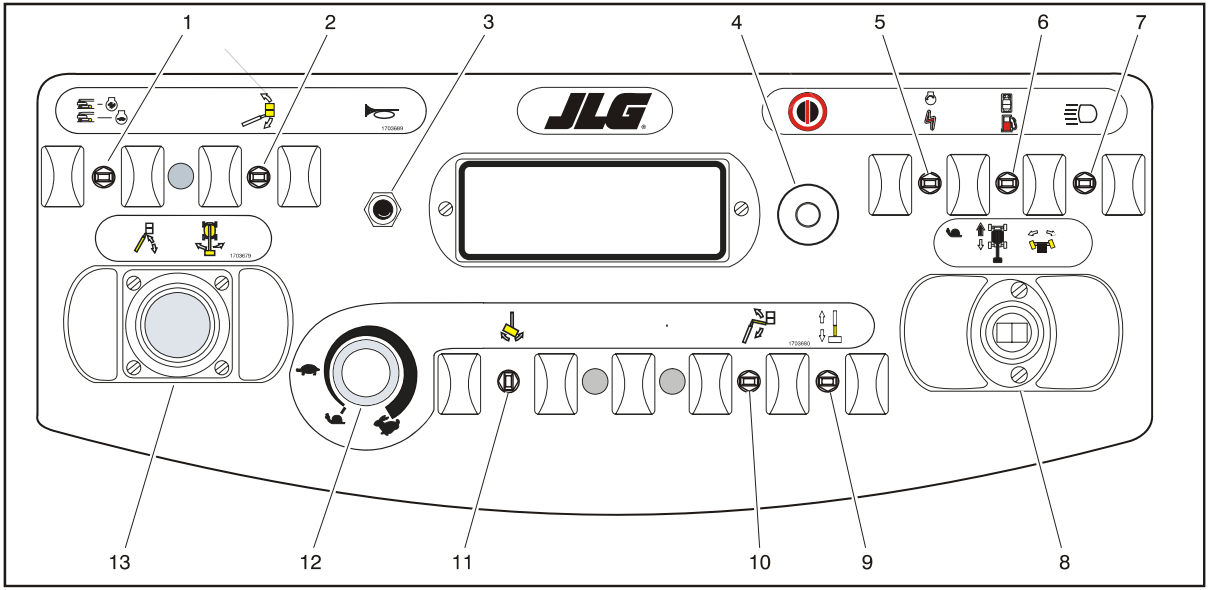

1. Val av körhastighet/vridmoment
2. Upphävningskontakt för plattformsinställning
3. Signalhorn
4. Strömbrytare/nödstoppskontakt
5. Hjälpström
6. Val av bränsle
7. Lyktor
8. Körning och styrning
9. Huvudbommens utskjutning/indragning
10. Jibbens höjning/sänkning
11. Plattformsrotation
12. Funktionshastighetsvred
13. Huvudbommens höjning/sänkning/rotation
14. Fotkontakt (ej visad)

Fig. 3-4. Plattformspanel

2. Upphävningskontakt för plattformsinställning

Används av föraren till att ställa in plattformen genom att hålla kontakten UPPÅT eller NEDÅT.

3. Signalhorn

Förser signalhornet med ström när den trycks in.

4. Strömbrytare/nödstoppskontakt

En strömbrytare/nödstoppskontakt och en särskild motorstart-/hjälpströmsvippkontakt på plattformspanelen förser startmotorns magnetventil med ström när tändningen slås PÅ och MOTORSTART-kontakten trycks framåt.

5. Hjälpström

Förser reservpumpen med elektricitet, när den används. (Kontakten måste hållas i läge PÅ hela tiden reservpumpen används.)

Reservpumpen är avsedd att ge tillräckligt med oljeflöde för maskinens grundfunktioner om huvudpumpen eller motorn går sönder. Reservpumpen kan hantera tornbommens höjning/sänkning, indragning och utskjutning, huvudbommens höjning/sänkning, indragning/utskjutning samt rotation.

Funktionerna kommer att verka långsammare än normalt därför att ett mindre hydrauloljeflöde levereras.

VIKTIGT!

NÄR HJÄLPSTRÖM ANVÄNDS, KAN ENDAST EN FUNKTION ANVÄNDAS ÅT GÅNGEN. SAMTIDIG FUNKTION KAN ÖVERBELASTA RESERVPUMPENS MOTOR.

OBS! *Det huvudsakliga ändamålet med hjälpströmmen är att sänka ner plattformen om det blir fel på huvudströmmen. Avgör orsaken till att huvudströmmen inte fungerar och se till att det åtgärdas av en servicetekniker som är auktoriserad av JLG.*

6. Val av bränsle (endast motorer med två sorters bränsle) (om så utrustad)

Föraren kan välja bensin eller gasol genom att flytta kontakten till lämpligt läge. Bränslesystemet behöver inte rensas före bytet av bränsle, så väntetiden elimineras när bränslebytet sker medan motorn är igång.

7. Belysning (om så utrustad)

Aktiverar lamporna på manöverbordet samt strålkastarna om maskinen är så utrustad. Tändningen behöver inte vara på för att lyktorna ska fungera, så man måste vara försiktig så att batteriet inte laddas ur om maskinen lämnas utan uppsikt. Huvudkontakten och/eller tändlåset på markpanelen stänger av strömmen till all belysning.

8. Körning/styrning

Maskinen kan köras antingen framåt eller bakåt med KÖR-spaken. Skjut den framåt för att köra framåt, dra den bakåt för att backa.

Styrningen utförs med en vippkontakt ovanpå styrspaken.

OBS! *Både körnings- och styrningsfunktionerna fungerar omvänt när huvudbommen befinner sig över framändan av underredet.*

9. Reglage för utskjutning/indragning av huvudbommen

Skjuter ut eller drar in bommen när den ställs i indragnings- eller utskjutningsläget.

10. Den ledade jibbens höjning/sänkning (endast 460SJ).

Skjut kontakten framåt för att höja, dra den bakåt för att sänka.

11. Plattformsrotation

Används av föraren till att vrida korgen åt vänster eller åt höger genom att trycka kontakten i önskad riktning.

⚠ FÖRSIKTIGHET!

MASKINEN FÅR INTE ANVÄNDAS OM KONTAKTEN FÖR VAL AV KÖRHASTIGHET/VRIDMOMENT ELLER FUNKTIONSHASTIGHETSVREDET FUNGERAR MEDAN BOMMEN STÅR OVANFÖR HORISONTALLÄGET.

12. Funktionshastighetsvred

Används till flexibel styrning av hastigheten för alla bomfunktioner som sitter till höger om vredet. För den smidigaste användningen av dessa funktioner ska du använda två händer: vrid vredet motsols till det lägsta läget, välj en funktionskontakt och medan den hålls intryckt, vrid vredet till önskad hastighet. För att stoppa funktionen på ett smidigt sätt vrid vredet motsols till låg hastighet, innan du släpper kontakten.

Om vredet vrids helt motsols tills du hör ett klick, ställs alla reglage, inklusive körning, höjning/sänkning av bommen samt rotation, in på kryphastighet. Denna långsamma hastighet används till fininställning av plattformen i närheten av hinder. Snigelsymbolen används till att ange ”kryphastighet” och sitter vid funktionshastighetsvredet samt vid styrspaken som extra påminnelse.

OBS! *När bommen är ovanför horisontalläget och något av följande reglage, val av körhastighet/moment eller funktionshastighet, ställts in på hög hastighet, reduceras denna hastighet automatiskt och maskinen fortsätter att fungera med lägre hastighet.*

13. Reglage för höjning/sänkning/svängning av huvudbom

En styrspak med dubbelfunktion används till höjning/sänkning och rotation. För den framåt för att höja bommen, dra den bakåt för att sänka den. Flytta den åt höger för att rotera åt höger och åt vänster för att rotera åt vänster. Styrspakens rörelse aktiverar kontakter som erbjuder de valda funktionerna. En proportionell styrning av dessa funktioner kan erhållas genom att använda funktionshastighetsvredet.

OBS! *Styrspakarna för höjning/sänkning, rotation och körning är fjäderbelastade och återgår automatiskt till neutralläget (av), när de släpps.*

OBS! *Höjnings-/sänknings- och rotationsfunktionerna kan väljas tillsammans. Handtaget har en rund grindplåt så att högsta hastighet reduceras när flera funktioner väljs.*

14. Fotkontakt (ej visad)

Fotkontakten måste tryckas ned för att kunna använda plattformsreglagen.

⚠ VARNING!

UNDVIK ALLVARLIGA PERSONSKADOR GENOM ATT INTE TA BORT, MODIFIERA ELLER URSTÅNDSÄTTA FOTKONTAKTEN PÅ NÅGOT SÄTT.

VIKTIGT!

FOTKONTAKTEN MÅSTE JUSTERAS SÅ ATT FUNKTIONERNA AKTIVERAS NÄR PEDALEN BEFINNER SIG UNGEFÄR I MITTLÄGET. OM KONTAKTEN INTE FUNGERAR FÖRRÄN INOM DE SISTA 6 MILLIMETRARNA (1/4 IN) UPPTILL ELLER NEDTILL, MÅSTE DEN JUSTERAS.

OBS! *Fotkontakten måste vara uppsläppt för att motorn ska kunna startas. Fotkontakten måste vara nedtryckt för att plattformsreglagen ska fungera.*

OBS! *Dessa maskiner har en fördröjningstimer på 7 sekunder. Om en funktion inte har aktiverats inom 7 sekunder efter det att fotkontakten tryckts ner, måste den släppas upp och tryckas ner igen.*

Varningslampor på plattformspanelen

Se fig. 3-3, Varningslampor på plattformspanelen

1. Lutningslarm

Anger att underredet står på en sluttning (3 till 5 grader beroende på vilket land den används i). Om den tänds medan bommen höjs eller skjuts ut, måste bommen dras in och sänkas till lägre än horisontalläget. Sedan måste maskinen flyttas tills den står vågrätt, innan bommen skjuts ut eller höjs ovanför horisontalläget. Om bommen är ovanför horisontalläget och maskinen befinner sig på en 5-graders sluttning, ljuder ett larm och krypläget väljs automatiskt.

⚠ VARNING!

OM LUTNINGSLARMET TÄNDS MEDAN BOMMEN ÄR HÖJD ELLER UTSKJUTEN, MÅSTE BOMMEN DRAS IN OCH SÄNKAS TILL LÄGRE ÄN HORISONTALLÄGET. FLYTTA SEDAN MASKINEN SÅ ATT DEN STÅR VÅGRÄTT INNAN BOMMEN SKJUTS UT ELLER HÖJS ÖVER HORISONTALLÄGET.

2. Kapacitetslampa

Visar plattformens största kapacitet för dess nuvarande läge.

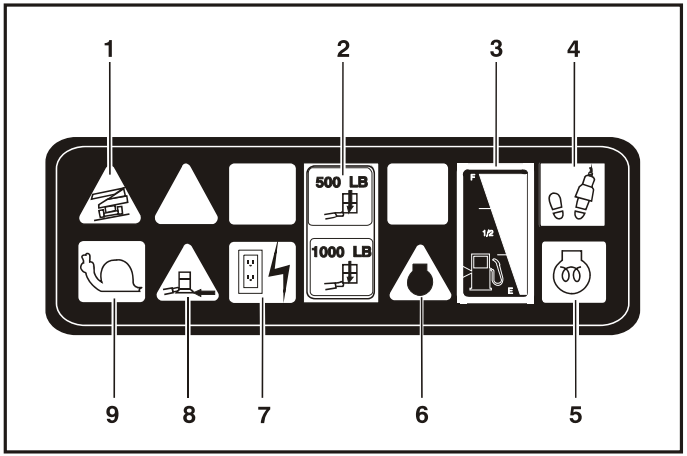

1. Lutning
2. Kapacitet
3. Bränslenivå
4. Iståndsättning
5. Glödstift
6. Motorfel
7. Generator
8. ”Soft Touch”-kofångare
9. Kryphastighet

Fig. 3-5. Varningslampor på plattformspanel

3. Bränslenivå

Anger bränslenivån i tanken. När en bränslenivå på 1/8 eller mindre anges återstår ungefär femton användbara liter bränsle.

4. Aktiveringslampa

Anger att fotkontakten är nedtryckt och plattformspanelen kan användas. För att använda panelen ska fotkontakten vara nedtryckt och funktionen väljas inom sju sekunder. Panelen är aktiv så länge det inte går mer än sju sekunder från att en funktion avslutas tills en annan väljs. Om det går mer än sju sekunder släcks aktiveringslampan och reglagen går inte att använda. Ta bort foten från fotkontakten och tryck sedan ned fotkontakten på nytt för att aktivera reglagen igen.

5. Glödstiftslampa

Tänds när glödstiften fungerar. Vänta tills lampan släcks innan motorn dras runt.

6. Lampa för motorfel

Lampan tänds och en varningssignal ljuder på maskiner före serienr 61718, när maskinsystemet kräver omedelbar service. Följande tillstånd gör att lampan tänds och larmet ljuder: lågt oljetryck, hög kylmedelstemperatur, igensatt luftfilter, låg generatoreffekt, igensatt hydrauloljereturfilter eller igensatt matarpumpfilter.

På maskiner efter serienr 61718 anger lampan att motorns styrsystem har upptäckt ett fel och en felkod har lagrats i systemminnet. Se Servicehandboken (”Service and Maintenance Manual”) för anvisningar som gäller felkoder och återkallning av felkoder.

Lampan för systemfel tänds i 2-3 sekunder som självprov när tändningen slås på.

7. Växelströmsgenerator (om så utrustad)

När lampan är tänd (grön), anger den att generatorn fungerar.

8. Lampa för Soft Touch-kofångare (om så utrustad)

Tänds (gul) när ”Soft Touch”-kofångaren går emot något. Alla reglage stängs av tills upphävningsknappen trycks in. Reglagen aktiveras igen, men endast i krypläget.

9. Lampa för krypläge

Lampan tänds (grön), när funktionshastighetsvredet vridits till krypläget, och verkar som en påminnelse om att alla funktioner är inställda på lägsta hastighet.

AVSNITT 4. MASKINENS FUNKTION

4.1 BESKRIVNING

Denna maskin är en självgående hydraulisk personallift utrustad med en arbetsplattform som sitter på en höj- och vridbar bom. Vibrationerna som avges av dessa maskiner innebär inga risker för en förare på plattformen. Den konstanta, A-vägda ljudtrycksnivån vid arbetsplattformen är lägre än 70 dB(A).

Det primära manöverbordet befinner sig på plattformen. Därifrån kan föraren köra och styra maskinen både framåt och bakåt. Föraren kan höja eller sänka den övre eller undre bommen och svänga den åt vänster eller höger. En standardsväng är 360 grader oavbrutet åt vänster och höger från förvaringsläget. Maskinen har en markpanel som har företräde framför plattformspanelen. Bommens höjning, sänkning och rotation kan styras med markreglagen och de kan användas i nödfallssituationer till att sänka ner plattformen till marken, om föraren på plattformen är oförmögen att göra det.

4.2 FUNKTIONSKARAKTERISTIKA OCH BEGRÄNSNINGAR

Kapaciteter

Höjning av plattformen ovanför horisontalläget och/eller indragning/utskjutning av bommen med eller utan belastning, kräver följande:

1. Maskinen står på ett jämnt, stadigt och vågrätt underlag.
2. Belastningen är inom tillverkarens nominella kapacitet.
3. Alla maskinsystem fungerar som de ska.
4. Däcken är rätt pumpade.
5. Maskinen är som den levererades från JLG.

Stabilitet

Denna maskin, som den ursprungligen tillverkades av JLG Industries, Inc. och använd inom dess nominella kapacitet på ett jämnt, stadigt och vågrätt underlag i enlighet med de anvisningar som finns på maskinen och i denna handbok, erbjuder ett stadigt underlag i alla plattformslägen.

Maskinens stabilitet baseras på två lägen som kallas stabilitet FRAMÅT och BAKÅT. En maskin med minst stabilitet framåt visas i fig. 4-2 och en maskin med minst stabilitet bakåt visas i fig. 4-1.

⚠ VARNING!

UNDVIK ATT MASKINEN TIPPAR FRAMÅT ELLER BAKÅT GENOM ATT INTE ÖVERBELASTA DEN ELLER ANVÄNDA DEN PÅ ETT SNETT UNDERLAG.

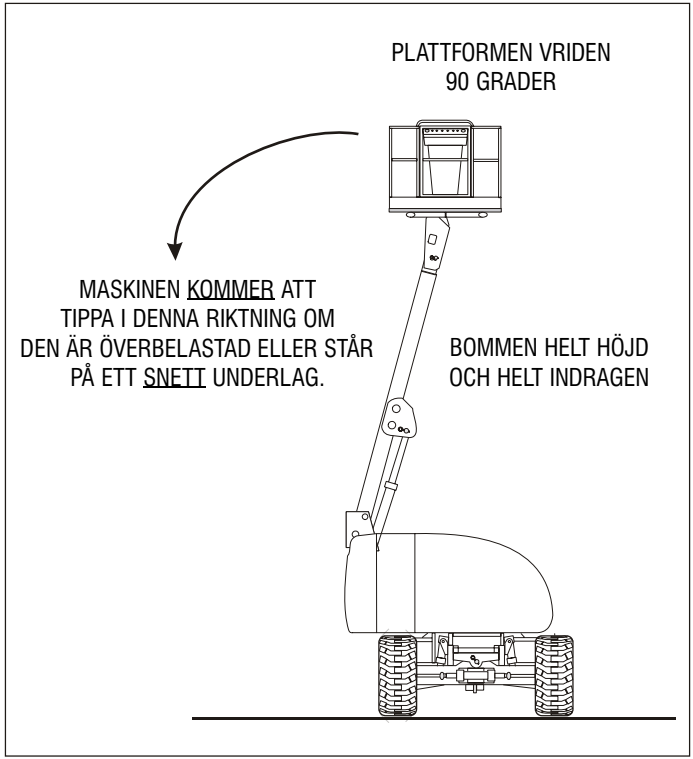

Fig. 4-1. Minsta stabilitet bakåt

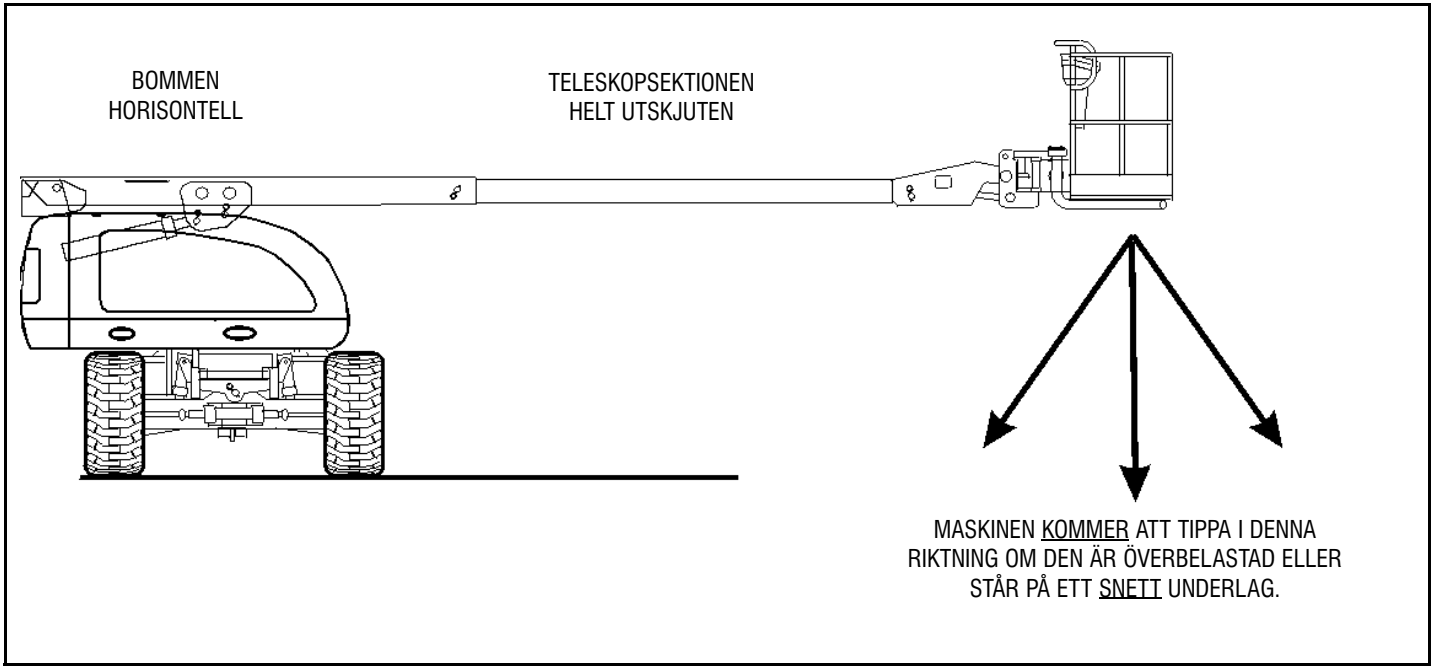

Fig. 4-2. Minsta stabilitet framåt

4.3 MOTORNS FUNKTION

OBS! *Den första starten ska alltid utföras från markpanelen.*

Startrutin

1. Kontrollera oljenivån. Tillsätt olja i enlighet med motortillverkarens instruktionsbok, om så behövs.
2. Kontrollera bränslenivån. Tillsätt bränsle om så behövs.
3. Kontrollera att luftfilterkomponenterna är ordentligt fastsatta på plats.

⚠ FÖRSIKTIGHET!

DRA INTE RUNT MOTORN EN LÄNGRE TID OM DEN INTE STARTAR OMEDELBART. OM MOTORN INTE STARTAR IGEN, MÅSTE STARTMOTORN FÅ ”SVALNA” I 2-3 MINUTER. OM MOTORN INTE STARTAR EFTER FLERA FÖRSÖK, HÄNVISAS TILL MOTORHANDBOKEN.

OBS! *Vid start av dieselmotorer ska föraren slå på tändningen och sedan vänta tills glödstiftslampan släcks, innan motorn dras runt.*

4. Vrid VÄLJAR-kontakten till MARK-läget. Dra ut STRÖMBRYTAREN/NÖDSTOPPSKONTAKTEN och håll sedan MOTORSTART-kontakten uppåt tills motorn startar.

⚠ FÖRSIKTIGHET!

LÅT MOTORN VÄRMAS UPP ETT PAR MINUTER PÅ LÅG TOMGÅNG INNAN DEN BELASTAS.

5. Stäng av motorn när den har haft tid att värmas upp.

6. Vrid VÄLJAR-kontakten till PLATTFORMS-läget.
7. Dra ut STRÖMBRYTAREN/NÖDSTOPPSKONTAKTEN på plattformspanelen och håll sedan MOTORSTART-kontakten framåt tills motorn startar.

OBS! *Fotkontakten måste vara i uppsläppt läge för att startmotorn ska fungera. Om startmotorn fungerar när fotkontakten är nertryckt, FÅR MASKINEN INTE ANVÄNDAS.*

Avstängningsrutin

⚠ FÖRSIKTIGHET!

OM ETT MOTORFEL INNEBÄR EN OPLANERAD AVSTÄNGNING, MÅSTE ORSAKEN HITTAS OCH ÅTGÄRDAS INNAN ARBETET FORTSÄTTER.

1. Avlägsna all belastning och låt motorn gå med låg hastighet i 3-5 minuter, vilket gör att motorn svalnar ytterligare.
2. Tryck in STRÖMBRYTAREN/NÖDSTOPPSKONTAKTEN.
3. Vrid nyckeln i HUVUD-kontakten till AV.

OBS! *Se motorhandboken för detaljerad information.*

4.4 FÖRFLYTTNING (KÖRNING)

Se fig. 4-3, Sluttning och lutning i sidled

⚠ VARNING!

KÖR INTE MED BOMMEN UTSKJUTEN ELLER OVANFÖR HORISONTALLÄGET ANNAT ÄN PÅ ETT JÄMNT, STADIGT OCH VÅGRÄTT UNDERLAG.

KÖR INTE MED HÖJD ELLER OSPÄRRAD BOM.

FÖR ATT UNDVIKA FÖRLUST AV KONTROLL ÖVER MASKINEN FÅR DEN INTE KÖRAS PÅ SLUTTNINGAR ELLER LUTNINGAR I SIDLED, SOM ÖVERSKRIDER SPECIFIKATIONERNA PÅ INFORMATIONSSKYLTEN PÅ PLATTFORMEN.

⚠ VARNING!

KÖR PÅ SLUTTNINGAR MED KÖRHASTIGHETS-/MOMENTVÄLJARKONTAKTEN I FRAMÅTLÄGET. VAR YTTERST FÖRSIKTIG VID BACKNING OCH VID KÖRNING MED HÖJD PLATTFORM OCH SÄRSKILT NÄR NÅGON DEL AV MASKINEN BEFINNER SIG INOM 2 METER (6 FT) FRÅN ETT HINDER. ANVÄND INTE KÖRSPAKEN TILL ATT MANÖVRERA PLATTFORMEN I NÄRHETEN AV ETT HINDER . . . ANVÄND EN AV BOMFUNKTIONERNA.

FÖRE FÖRFLYTTNINGEN TA REDA PÅ DE SVART/VITA RIKTNINGSPILARNA PÅ UNDERREDET OCH VID PLATTFORMSREGLAGEN. FLYTTA KÖRSPAKARNA I EN RIKTNING SOM ÖVERENSSTÄMMER MED RIKTNINGSPILARNA.

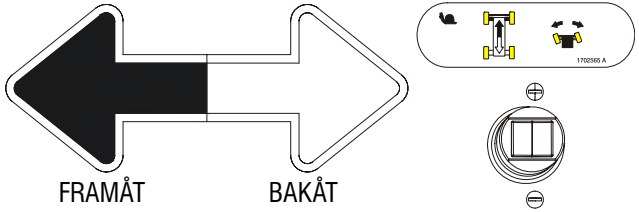

Förflyttningen begränsas av två orsaker:

1. Sluttningsvärdet, vilket består av procentvärdet för den sluttning som maskinen kan ta sig upp för.
2. Lutningsvärdet, vilket består den lutningsvinkel som maskinen kan hantera.

När bommen är höjd eller utskjuten, får maskinen inte användas på sluttningar eller lutningar i sidled som är större än vad som uppfattas av lutningslarmet. Lutningslarmet ljuder för att varna föraren när maskinen befinner sig på en farlig sluttning. Maskinens höga hastighetsfunktion reduceras också till låg hastighet.

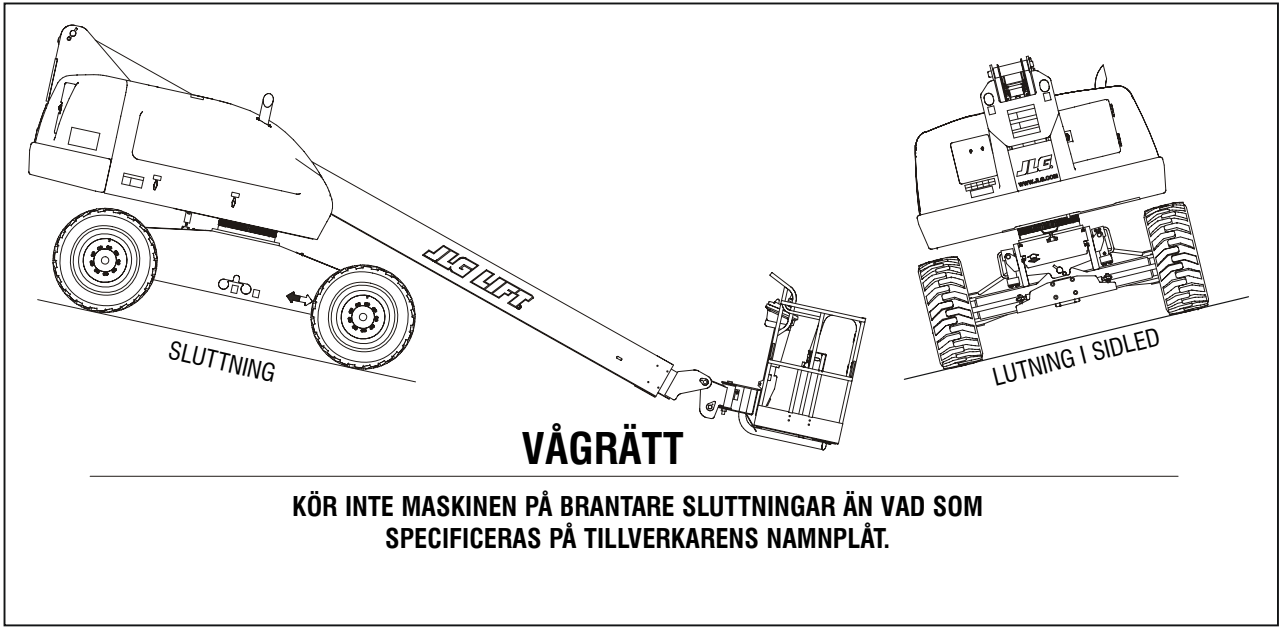

Fig. 4-3. Sluttning och lutning i sidled

Förflyttning framåt eller bakåt

1. Tryck ner fotkontakten med motorn igång, ställ KÖR-spaken i FRAMÅT-läget och håll den där så länge som framåtkörningen varar.

OBS! *Medan KÖR- och STYR-funktionerna används förhindrar en förregling att bomfunktionerna används.*

2. Tryck ner fotkontakten, ställ KÖR-spaken i BAKÅT-läget och håll den där så länge som bakåtkörningen varar.
3. Tryck ner fotkontakten, ställ STYRNINGS-kontakten i HÖGER-läget för att köra åt höger och i VÄNSTER-läget för att köra åt vänster.
4. Högsta hastigheten uppnås genom att ställa KÖR-spaken i SNABB-läget och aktivera följande kontakter:
   Placera kontakten för VAL AV KÖRHASTIGHET/VRID-MOMENT i det SNABBA läget (framåt).
5. Innan maskinen stannas ska kontakterna placeras som följer:
   Placera kontakten för VAL AV KÖRHASTIGHET/VRID-MOMENT i det LÅGA läget (bakåt).
6. Före körning i uppförsbacke ska kontakterna placeras som följer:
   Placera kontakten för VAL AV KÖRHASTIGHET/VRID-MOMENT i det HÖGA läget.

OBS! *För smidigare körning när bommen är helt utskjuten ska KÖR-spaken ställas i det LÅNGSAMMA läget innan maskinen stannas.*

4.5 STYRNING

Tryck ner fotkontakten, tryck vippkontakten åt vänster för att styra åt vänster och åt höger för att styra åt höger.

⚠ FÖRSIKTIGHET!

SE TILL ATT DEN ÖVRE BOMMEN ÄR PLACERAD ÖVER BAKAXELN INNAN MASKINEN KÖRS. (OM BOMMEN BEFINNER SIG ÖVER FRAMAXELN [STYRHJULEN], KOMMER STYRNINGS- OCH KÖRNINGSREGLAGEN ATT FUNGERA I MOTSATT RIKTNING MOT VAD SOM ANGES PÅ REGLAGEN.)

4.6 PARKERING OCH FÖRVARING

Parkera och förvara maskinen som följer:

1. Parkera maskinen i förflyttningsläget med bommen nedsänkt över bakhjulen, alla åtkomstluckor stängda och låsta och tändningen av.
2. Kontrollera att bromsarna håller maskinen på plats.
3. Sätt klossar för fram- och bakhjul.
4. Stäng av VÄLJAR-kontakten och ta ur nyckeln.

4.7 PLATTFORM

Lastning från marknivån

1. Placera maskinen på ett jämnt, stadigt, vågrätt underlag.
2. Om den totala lasten (personal, verktyg och tillbehör) utgör mindre än nominell kapacitet, fördela lasten jämnt på plattformsgolvet och fortsätt till arbetsplatsen.

Lastning från ställen ovanför marknivån

Innan plattformen belastas ovanför marknivån:

1. Avgör vad den totala vikten kommer att bli, när ytterligare vikt (personal, verktyg och tillbehör) placeras på plattformen;
2. Om den totala vikten inte överskrider den nominella kapaciteten, fortsätt med lastningen.

Justering av plattformens inställning

1. Avvägning UPPÅT. Trampa på fotkontakten, placera AVVÄGNINGS-kontakten i UPPÅT-läget och håll den tills plattformen är vågrät.
2. Avvägning NEDÅT. Trampa på fotkontakten, placera AVVÄGNINGS-kontakten i NEDÅT-läget och håll den tills plattformen är vågrät.

Vridning av plattformen

1. Tryck ner fotkontakten och vrid plattformen åt vänster genom att placera ROTATIONS-kontakten i VÄNSTER-läget och hålla den där tills önskat läge har nåtts.
2. Tryck ner fotkontakten och vrid plattformen åt höger genom att placera ROTATIONS-kontakten i HÖGER-läget och hålla den där tills önskat läge har nåtts.

4.8 BOM

⚠ VARNING!

DET SITTER EN ORANGE LUTNINGSLAMPA PÅ MANÖVERBORDET, SOM TÄNDS NÄR UNDERREDET STÅR PÅ EN LUTNING SOM ÄR 5 GRADER ELLER MER. BOMMEN FÅR VARKEN SVÄNGAS ELLER HÖJAS ÖVER HORISONTALLÄGET, NÄR LAMPAN ÄR TÄND.

LITA INTE ENBART PÅ ATT LUTNINGSLARMET SKA VISA OM UNDERREDET STÅR VÅGRÄTT. LUTNINGSLARMET ANGER ATT UNDERREDET STÅR PÅ EN STARK SLUTTNING (5 GRADER ELLER MER). UNDERREDET MÅSTE STÅ VÅGRÄTT INNAN BOMMEN FÅR SVÄNGAS ELLER HÖJAS ÖVER HORISONTALLÄGET.

UNDVIK ATT MASKINEN VÄLTER OM DEN ORANGEFÄRGADE LAMPAN TÄNDS MEDAN BOMMEN ÄR HÖJD OVANFÖR HORISONTALLÄGET GENOM ATT SÄNKA NER PLATTFORMEN TILL MARKEN OCH FLYTTA MASKINEN SÅ ATT UNDERREDET ÄR VÅGRÄTT INNAN BOMMEN HÖJS.

FÖRFLYTTNING MED EN HUVUDBOM SOM ÄR UNDER HORISONTALLÄGET ÄR TILLÅTEN PÅ DE LUTNINGAR SOM SPECIFICERATS PÅ SERIENUMMERPLÅTEN.

UNDVIK ALLVARLIGA PERSONSKADOR GENOM ATT INTE ANVÄNDA MASKINEN OM NÅGON SPAK ELLER VIPPKONTAKT, SOM STYR PLATTFORMENS RÖRELSE, INTE ÅTERGÅR TILL NEUTRALLÄGET (AV) NÄR DEN SLÄPPS.

UNDVIK EN KOLLISION ELLER PERSONSKADOR OM PLATTFORMEN INTE STANNAR NÄR EN KONTAKT ELLER SPAK SLÄPPS, GENOM ATT TA BORT FOTEN FRÅN FOTKONTAKTEN ELLER ANVÄNDA NÖDSTOPPSKONTAKTEN TILL ATT STOPPA MASKINEN.

Rotation av bommen

Trampa på fotkontakten, flytta ROTATIONS-kontakten åt HÖGER eller åt VÄNSTER för önskad riktning.

VIKTIGT!

SE TILL ATT DET FINNS TILLRÄCKLIGT MED UTRYMME NÄR BOMMEN SVÄNGS, SÅ ATT DEN INTE GÅR EMOT VÄGGAR, AVBALKNINGAR ELLER ANNAN UTRUSTNING.

Höjning och sänkning av huvudbommen

OBS! *Höjning fungerar inte när bommen är nästan helt höjd och plattformen inte är vågrät.*

Höj eller sänk huvudbommen genom att trampa på fotkontakten och flytta höjningsspaken för huvudbommen till UPPÅT- eller NEDÅT-läget tills önskad höjd är nådd.

Utskjutning/indragning av huvudbommen

Skjut ut och dra in huvudbommen genom trampa på fotkontakten, placera teleskopkontakten i indragnings- eller utskjutningsläget och hålla den där tills plattformen når önskat läge.

4.9 HJÄLPSTRÖM – MASKINER UTAN ADE-SYSTEM

⚠ FÖRSIKTIGHET!

ENDAST EN FUNKTION ÅT GÅNGEN FÅR ANVÄNDAS NÄR HJÄLPSTRÖMMEN ÄR INKOPPLAD (MER ÄN EN FUNKTION KAN ÖVERBELASTA RESERVPUMPENS 12-VOLTSMOTOR).

Det sitter en vippkontakt för hjälpström på plattformspanelen och en likadan på markpanelen. Endera kontakten kan användas till att sätta igång en elektriskt driven, hydraulisk reservpump, som ska användas om det blir fel på huvudströmförsörjningen. Bommens lift-, teleskop- och svängningsfunktioner kan användas med reservpumpen. Aktivering av hjälpström:

Aktivering från plattformens manöverpanel

1. Ställ KONTAKTEN FÖR VAL AV PLATTFORM/MARK i PLATTFORMS-läget.
2. Dra ut STRÖMBRYTAREN/NÖDSTOPPSKONTAKTEN.
3. Tryck ner fotkontakten.
4. Använd lämplig kontakt eller spak för önskad funktion och håll den.

5. Håll kontakten för HJÄLPSTRÖM i läge PÅ.
6. Släpp kontakten för HJÄLPSTRÖM, det valda reglaget och fotkontakten.
7. Tryck in STRÖMBRYTAREN/NÖDSTOPPSKONTAKTEN.

Aktivering från markpanelen

1. Ställ KONTAKTEN FÖR VAL AV PLATTFORM/MARK i MARK-läget.
2. Dra ut STRÖMBRYTAREN/NÖDSTOPPSKONTAKTEN.
3. Använd lämplig kontakt eller spak för önskad funktion och håll den.
4. Håll kontakten för HJÄLPSTRÖM i läge PÅ.
5. Släpp kontakten för HJÄLPSTRÖM och det valda reglaget.
6. Tryck in STRÖMBRYTAREN/NÖDSTOPPSKONTAKTEN.

4.10 HJÄLPSTRÖM – MASKINER MED ADE-SYSTEM

⚠ FÖRSIKTIGHET!

ENDAST EN FUNKTION ÅT GÅNGEN FÅR ANVÄNDAS NÄR HJÄLPSTRÖMMEN ÄR INKOPPLAD (MER ÄN EN FUNKTION KAN ÖVERBELASTA RESERVPUMPENS 12-VOLTSMOTOR).

Det sitter en vippkontakt för hjälpström på plattformspanelen och en likadan på markpanelen. Endera kontakten kan användas till att sätta igång en elektriskt driven, hydraulisk reservpump, som ska användas om det blir fel på huvudströmförsörjningen. Bommens lift-, teleskop- och svängningsfunktioner kan användas med reservpumpen. Aktivering av hjälpström:

Aktivering från plattformens manöverpanel

1. Ställ KONTAKTEN FÖR VAL AV PLATTFORM/MARK i PLATTFORMS-läget.
2. Dra ut STRÖMBRYTAREN/NÖDSTOPPSKONTAKTEN.
3. Tryck ner fotkontakten.
4. Håll kontakten för HJÄLPSTRÖM i läge PÅ.

5. Använd lämplig kontakt eller spak för önskad funktion och håll den.
6. Släpp kontakten för HJÄLPSTRÖM, det valda reglaget och fotkontakten.
7. Tryck in STRÖMBRYTAREN/NÖDSTOPPSKONTAKTEN.

Aktivering från markpanelen

1. Ställ KONTAKTEN FÖR VAL AV PLATTFORM/MARK i MARK-läget.
2. Dra ut STRÖMBRYTAREN/NÖDSTOPPSKONTAKTEN.
3. Håll kontakten för HJÄLPSTRÖM i läge PÅ.
4. Använd lämplig kontakt eller spak för önskad funktion och håll den.
5. Släpp kontakten för HJÄLPSTRÖM och det valda reglaget.
6. Tryck in STRÖMBRYTAREN/NÖDSTOPPSKONTAKTEN.

4.11 AVSTÄNGNING OCH PARKERING

1. Kör maskinen till ett skyddat område.
2. Se till att huvudbommen är helt indragen och nedsänkt över bakaxeln och att alla åtkomstluckor är stängda och säkrade.
3. Avlägsna all belastning och låt motorn gå i 3-5 minuter med LÅGT varvtal så att de invändiga komponenterna svalnar.
4. Ställ VÄLJAR-kontakten på markpanelen i mittläget (AV). Tryck in STRÖMBRYTAREN/NÖDSTOPPSKONTAKTEN (AV). Ta ur nyckeln.
5. Täck över plattformspanelen för att skydda instruktionsskyltar, varningsdekaler och reglage mot väder och vind.

4.12 FASTSURRNING OCH LYFTNING

Maskinens vikt är stansad på serienummerplåten. Om plåten fattas eller är oläslig, ring JLG Industries eller väg maskinen för att ta reda på dess bruttovikt.

När maskinen transporteras måste bommen vara i förvaringsläget och maskinen måste surras fast ordentligt på lastbils- eller släpvagnsflaket. Det finns fyra fastsurrningsöglor på ramen, en i vart hörn Lås svängbordet innan maskinen förflyttas längre sträckor eller transporteras på en lastbil eller släpvagn.

Om maskinen behöver lyftas med en kran eller travers, är det mycket viktigt att lyftanordningarna endast sätts fast i därför avsedda lyftområden (se dekalen i fig. 4-6. Lyftning och fastsurrning).

OBS! *Det sitter fastsurrningsöglor framtill, i mitten och baktill på ramen. Det sitter lyftöglor i plåten framtill på maskinen vid bommens vridtapp (se dekalen i fig. 4-6. Lyftning och fastsurrning).*

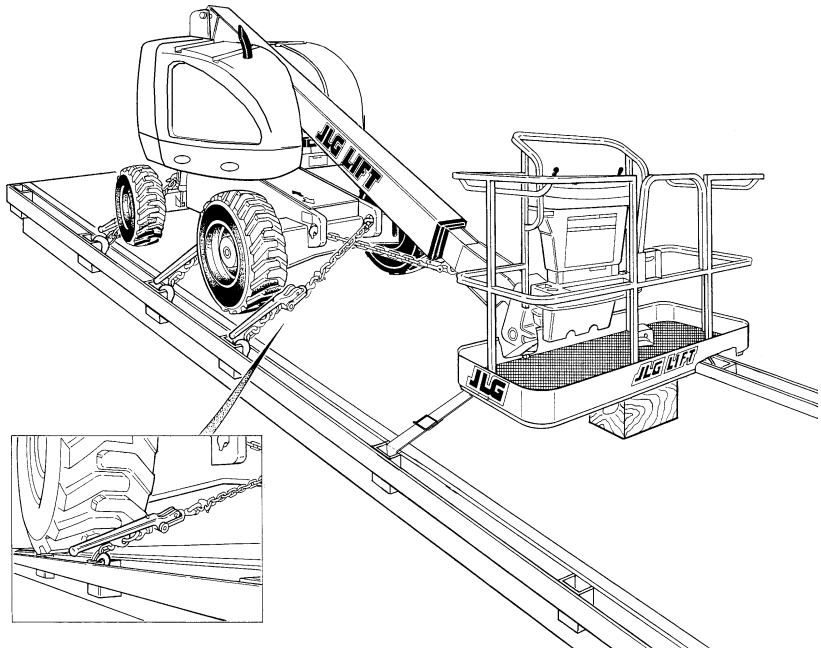

OBS! *När maskinen transporteras över oländig terräng eller en längre sträcka, måste ett stöd placeras under bommen och den behöver surras fast när den inte kan vila på sitt stöd. Detta förhindrar att bommen studsar under transporten och ev. orsakar skador.*

Fig. 4-4. Fastsurrning av maskinen – 400S-modeller

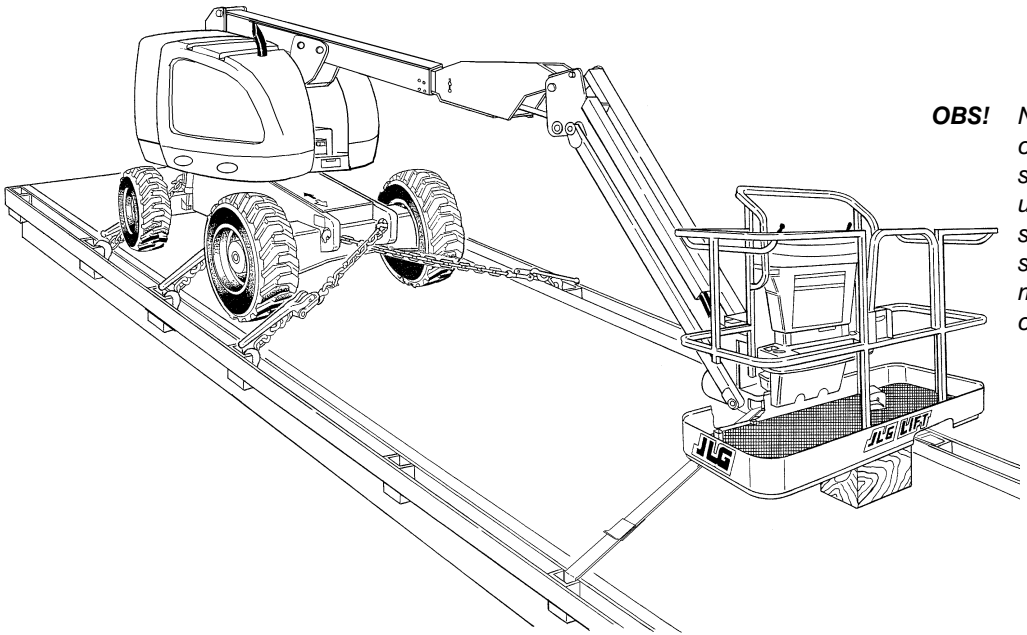

OBS! *När maskinen transporteras över oländig terräng eller en längre sträcka, måste ett stöd placeras under bommen och den behöver surras fast när den inte kan vila på sitt stöd. Detta förhindrar att bommen studsar under transporten och ev. orsakar skador.*

Fig. 4-5. Fastsurrning av maskinen – 460SJ-modeller

VIKTIGT!

ANVISNINGAR OM LYFTNING

1. Se säkerhetshandboken och instruktionsboken för uppgifter om maskinens bruttovikt som den ursprungligen tillverkades.
2. Placera bommen i förvaringsläget med svängbordet låst.
3. Avlägsna alla lösa föremål från maskinen.
4. Se till att lyftanordningen är rätt placerad så att maskinen förblir vågrät och inte skadas.

ANVISNINGAR OM FASTSURRNING

1. Placera bommen i förvaringsläget med svängbordet låst.
2. Avlägsna alla lösa föremål från maskinen.
3. Säkra underredet och plattformen med tillräckligt starka rep eller kedjor.

Se säkerhetshandboken och instruktionsboken för mer information.

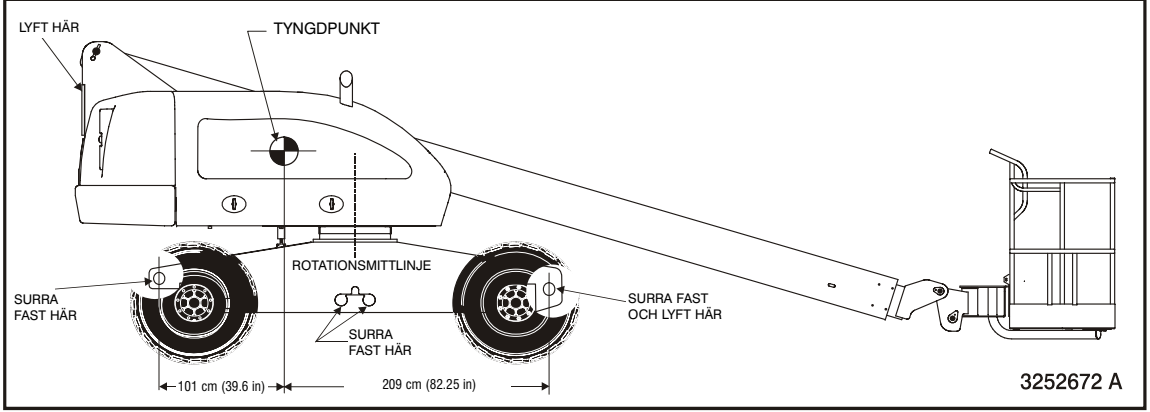

Fig. 4-6. Lyftning och fastsurrning

4.13 BOGSERING

⚠ VARNING!

RISK FÖR ATT FORDONET/MASKINEN GER SIG AV, MASKINEN HAR INGA BROMSAR NÄR DEN BOGSERAS. DET BOGSERANDE FORDONET MÅSTE KUNNA KONTROLLERA MASKINEN HELA TIDEN. BOGSERING PÅ ALLMÄN VÄG ÄR FÖRBJUDEN. DET ÄR FÖRENLIGT MED LIVSFARA ELLER ALLVARLIGA PERSONSKADOR OM ANVISNINGARNA INTE FÖLJS.

HÖGSTA BOGSERINGSHASTIGHET ÄR 8 KM/H (5 MPH) I HÖGST 30-45 MINUTER.

STÖRSTA SLUTTNING VID BOGSERING 25 %.

Innan maskinen bogseras måste följande utföras:

⚠ FÖRSIKTIGHET!

BOGSERA INTE MASKINEN MED MOTORN IGÅNG ELLER MED INKOPPLADE DRIVNAV.

1. Dra in, sänk ner och centrera bommen över bakhjulen i linje med körriktningen.
2. Koppla ur drivnaven genom att vända på urkopplingslocket (se fig. 4-7). När maskinen har bogserats måste följande utföras:
3. Koppla in drivnaven igen genom att vända på urkopplingslocket (se fig. 4-7).

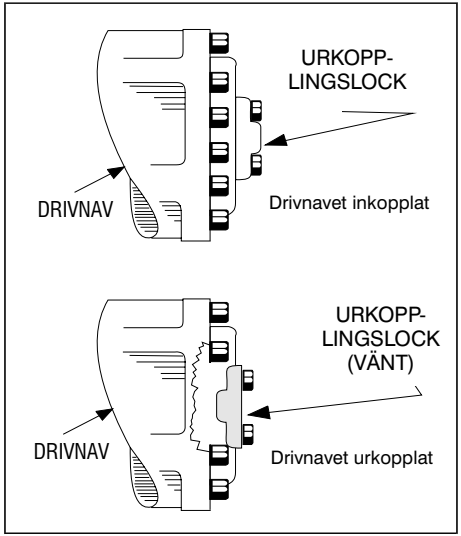

Fig. 4-7. Drivnav

4.14 SKYLTAR OCH DEKALER

Läs och förstå alla skyltar och dekaler. Använd aldrig en maskin vars FARA-, VARNINGS-, FÖRSIKTIGHETS- ELLER INSTRUKTIONSSKYLTAR ELLER -DEKALER FATTAS ELLER ÄR OLÄSLIGA. Ersätt skyltar och dekaler som fattas, är skadade eller oläsliga.

Dekalerna har en häftyta på baksidan och en skyddsfilm på framsidan. Ta bort den skadade dekalen och rengör underlaget noga innan en ny dekal klistras upp. Ta bort baksidan, sätt fast den nya dekalen på underlaget och ta bort skyddsfilmen.

OBS! *Skyltar och dekaler kan beställas genom att ange det artikelnummer som finns för varje skylt och dekal.*

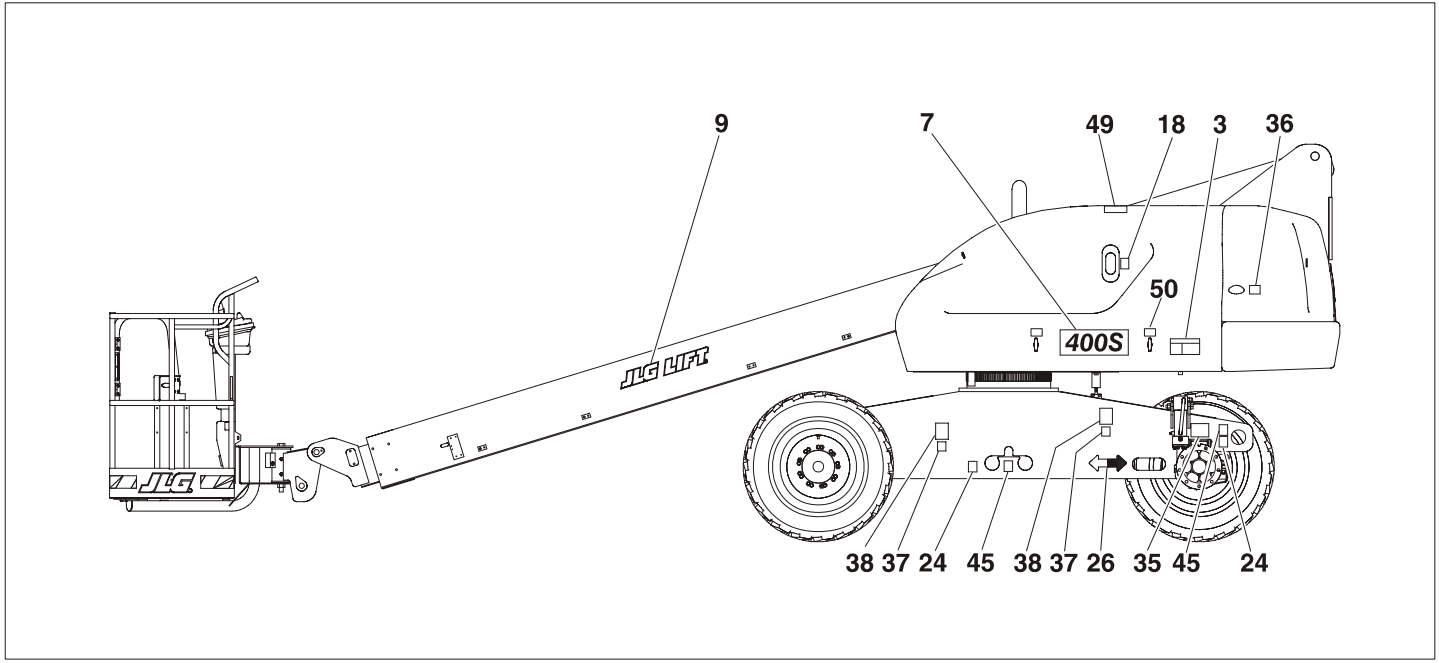

Fig. 4-8. Placering av dekaler – Blad 1 av 4

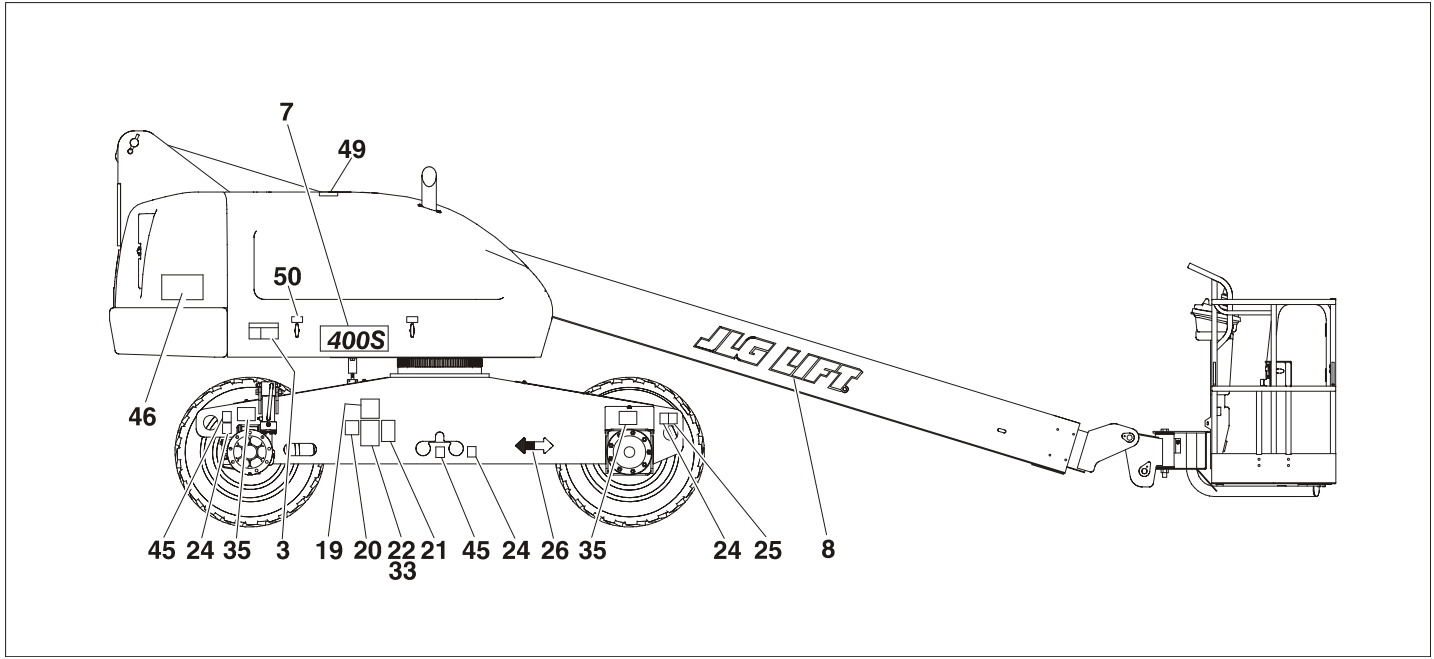

Fig. 4-9. Placering av dekaler – Blad 2 av 4

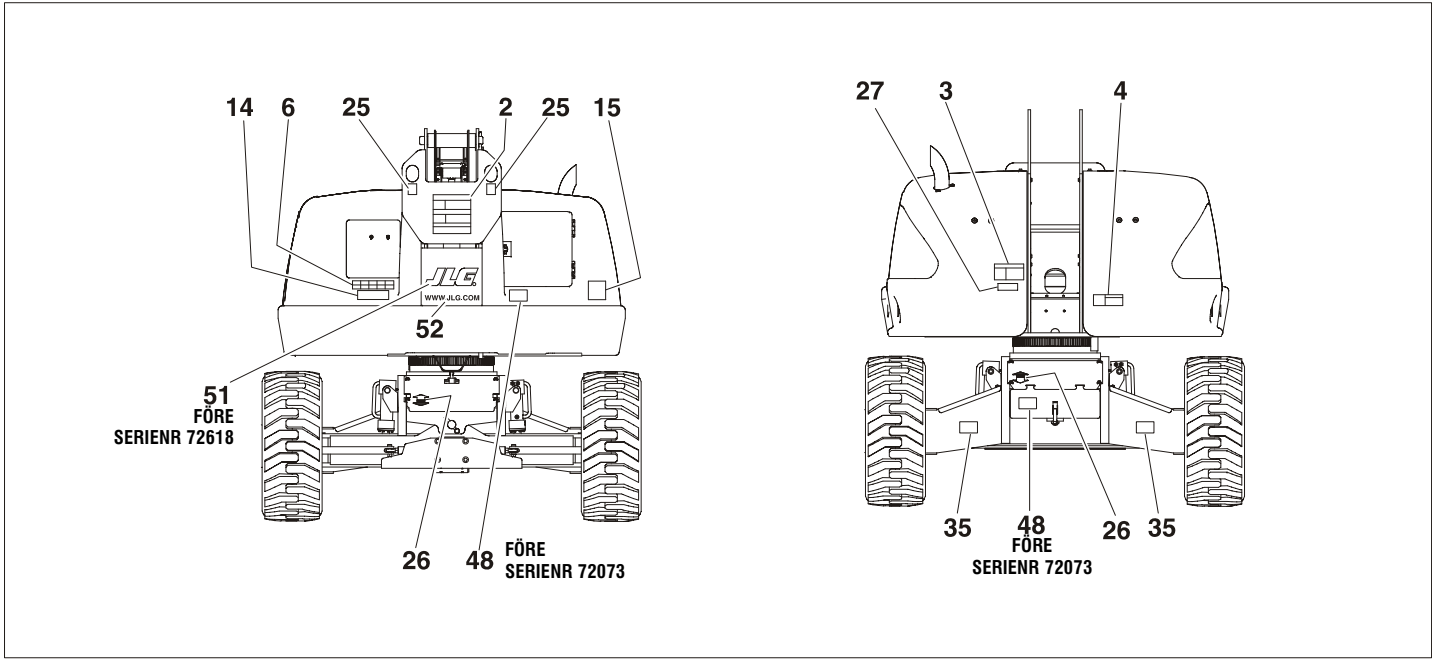

Fig. 4-10. Placering av dekaler – Blad 3 av 4

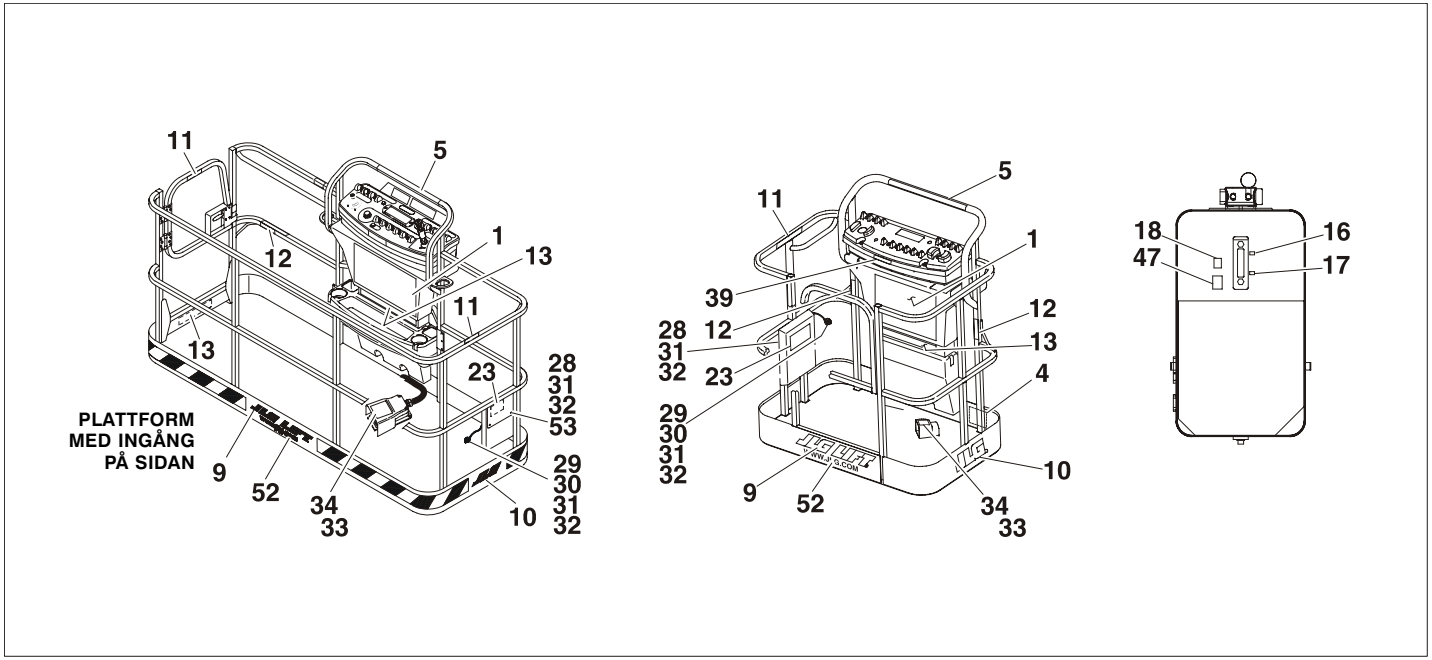

Fig. 4-11. Placering av dekaler – Blad 4 av 4

Tabell 4-1. Dekaler – 400S med 230 kilos (500 lb) kapacitet

Punkt nr	ANSI 0259159-12	Portugisiska/ spanska 0259185-12	Kinesiska/ engelska 0259183-15	Engelska/ franska 0259181-14	Japanska 0259175-15	Koreanska 0259177-15	Engelska/ spanska 0259179-12
1	1703797	1703928	1703925	1703924	1703926	1703927	1703923
2	1703798	1703934	1703931	1703930	1703932	1703933	1703929
3	1703805	1703940	1703937	1703936	1703938	1703939	1703935
4	1703804	1703952	1703949	1703948	1703950	1703951	1703947
5	1702784	–	–	1702784	–	–	–
6	1703808	–	–	1703808	–	–	–
7	1704472	1704472	1704472	1704472	1704472	1704472	1704472
8	–	–	–	–	–	–	–
9	–	–	–	–	–	–	–
10	–	–	–	–	–	–	–
11	1702868	1704002	–	1704000	–	–	1704001
12	1704277	1704005	1704003	1704277	1704277	1704277	1704004
13	1704096	1703996	1704101	1704099	1703996	1703996	1702688
14	1704104	1704108	1704109	1704112	1704110	1704111	1704106
15	3251813	3251813	–	3251813	–	–	3251813
16	1701502	1701502	1701502	1701502	1701502	1701502	1701502
17	1701503	1701503	1701503	1701503	1701503	1701503	1701503

Tabell 4-1. Dekaler – 400S med 230 kilos (500 lb) kapacitet

Punkt nr	ANSI 0259159-12	Portugisiska/ spanska 0259185-12	Kinesiska/ engelska 0259183-15	Engelska/ franska 0259181-14	Japanska 0259175-15	Koreanska 0259177-15	Engelska/ spanska 0259179-12
18	1701504	1701504	1701504	1701504	1701504	1701504	1701504
19	1702153	1704008	–	1704006	–	–	1704007
20	–	–	–	–	–	–	–
21	1700584	1700584	1700584	1700584	1700584	1700584	1700584
22	–	–	–	–	–	–	–
23	1701509	1701509	1701509	1701509	1701509	1701509	1701509
24	1702300	1702300	1702300	1702300	1702300	1702300	1702300
25	1701500	1701500	1701500	1701500	1701500	1701500	1701500
26	1701529	1701529	1701529	1701529	1701529	1701529	1701529
27	–	–	–	–	–	–	–
28	–	–	–	–	–	–	–
29	–	–	–	–	–	–	–
30	–	–	–	–	–	–	–
31	–	–	–	–	–	–	–
32	–	–	–	–	–	–	–
33	–	–	–	–	–	–	–
34	–	–	–	–	–	–	–
35	1706126	–	1706126	1706126	1706126	1706126	–

Tabell 4-1. Dekaler – 400S med 230 kilos (500 lb) kapacitet

Punkt nr	ANSI 0259159-12	Portugisiska/ spanska 0259185-12	Kinesiska/ engelska 0259183-15	Engelska/ franska 0259181-14	Japanska 0259175-15	Koreanska 0259177-15	Engelska/ spanska 0259179-12
36	1701542 – bensin 1701505 – diesel	1701542 – bensin 1701505 – diesel	1701542 – bensin 1701505 – diesel	1701542 – bensin 1701505 – diesel	1701542 – bensin 1701505 – diesel	1701542 – bensin 1701505 – diesel	1701542 – bensin 1701505 – diesel
37	1701543	1701543	1701543	1701543	1701543	1701543	1701543
38	–	–	–	–	–	–	–
39	–	–	–	–	–	–	–
40	–	–	–	–	–	–	–
41	–	–	–	–	–	–	–
42	–	–	–	–	–	–	–
43	–	–	–	–	–	–	–
44	–	–	–	–	–	–	–
45	1701499	1701499	1701499	1701499	1701499	1701499	1701499
46	3252672	3252672	3252672	3252672	3252672	3252672	3252672
47	1704412	1704412	1704412	1704412	1704412	1704412	1704412
48	–	–	–	–	–	–	–
49	–	–	–	–	–	–	–
50	–	–	–	–	–	–	–
51	–	–	–	–	–	–	–

Tabell 4-2. Dekaler – 400S med 340 kilos (750 lb) kapacitet

Punkt nr	ANSI 0259981-10	Portugisiska/ spanska 0259994-10	Kinesiska/ engelska 0259993-12	Engelska/ franska 0259992-12	Japanska 0259989-12	Koreanska 0259990-12	Engelska/ spanska 0259991-10
1	1703797	1703928	1703925	1703924	1703926	1703927	1703923
2	1703798	1703934	1703931	1703930	1703932	1703933	1703929
3	1703805	1703940	1703937	1703936	1703938	1703939	1703935
4	1703804	1703952	1703949	1703948	1703950	1703951	1703947
5	1702784	–	–	1702784	–	–	–
6	1703808	–	–	1703808	–	–	–
7	1704472	1704472	1704472	1704472	1704472	1704472	1704472
8	–	–	–	–	–	–	–
9	–	–	–	–	–	–	–
10	–	–	–	–	–	–	–
11	1702868	1704002	–	1704000	–	–	1704001
12	1704277	1704005	1704003	1704277	1704277	1704277	1704004
13	1704488	1705070	1705069	1705068	1705065	1705066	1705067
14	1704489	1705076	1705075	1705074	1705071	1705072	1705073
15	3251813	3251813	–	3251813	–	–	3251813
16	1701502	1701502	1701502	1701502	1701502	1701502	1701502
17	1701503	1701503	1701503	1701503	1701503	1701503	1701503

Tabell 4-2. Dekaler – 400S med 340 kilos (750 lb) kapacitet

Punkt nr	ANSI 0259981-10	Portugisiska/ spanska 0259994-10	Kinesiska/ engelska 0259993-12	Engelska/ franska 0259992-12	Japanska 0259989-12	Koreanska 0259990-12	Engelska/ spanska 0259991-10
18	1701504	1701504	1701504	1701504	1701504	1701504	1701504
19	1702153	1704008	–	1704006	–	–	1704007
20	–	–	–	–	–	–	–
21	1700584	1700584	1700584	1700584	1700584	1700584	1700584
22	–	–	–	–	–	–	–
23	1701509	1701509	1701509	1701509	1701509	1701509	1701509
24	1702300	1702300	1702300	1702300	1702300	1702300	1702300
25	1701500	1701500	1701500	1701500	1701500	1701500	1701500
26	1701529	1701529	1701529	1701529	1701529	1701529	1701529
27	–	–	–	–	–	–	–
28	–	–	–	–	–	–	–
29	–	–	–	–	–	–	–
30	–	–	–	–	–	–	–
31	–	–	–	–	–	–	–
32	–	–	–	–	–	–	–
33	–	–	–	–	–	–	–
34	–	–	–	–	–	–	–
35	1704829	–	1704829	1704829	1704829	1704829	–

Tabell 4-2. Dekaler – 400S med 340 kilos (750 lb) kapacitet

Punkt nr	ANSI 0259981-10	Portugisiska/ spanska 0259994-10	Kinesiska/ engelska 0259993-12	Engelska/ franska 0259992-12	Japanska 0259989-12	Koreanska 0259990-12	Engelska/ spanska 0259991-10
36	1701542 – bensin 1701505 – diesel	1701542 – bensin 1701505 – diesel	1701542 – bensin 1701505 – diesel	1701542 – bensin 1701505 – diesel	1701542 – bensin 1701505 – diesel	1701542 – bensin 1701505 – diesel	1701542 – bensin 1701505 – diesel
37	1701543	1701543	1701543	1701543	1701543	1701543	1701543
38	–	–	–	–	–	–	–
39	–	–	–	–	–	–	–
40	–	–	–	–	–	–	–
41	–	–	–	–	–	–	–
42	–	–	–	–	–	–	–
43	–	–	–	–	–	–	–
44	–	–	–	–	–	–	–
45	1701499	1701499	1701499	1701499	1701499	1701499	1701499
46	3252672	3252672	3252672	3252672	3252672	3252672	3252672
47	1704412	1704412	1704412	1704412	1704412	1704412	1704412
48	–	–	–	–	–	–	–
49	–	–	–	–	–	–	–
50	–	–	–	–	–	–	–
51	–	–	–	–	–	–	–

Tabell 4-3. Dekaler – 460SJ

Punkt nr	ANSI 0259160-11	Portugisiska/ spanska 0259186-12	Kinesiska/ engelska 0259184-13	Engelska/ franska 0259182-13	Japanska 0259176-12	Koreanska 0259178-12	Engelska/ spanska 0259180-11
1	1703797	1703928	1703925	1703924	1703926	1703927	1703923
2	1703798	1703934	1703931	1703930	1703932	1703933	1703929
3	1703805	1703940	1703937	1703936	1703938	1703939	1703935
4	1703804	1703952	1703949	1703948	1703950	1703951	1703947
5	1702784	–	–	1702784	–	–	–
6	1703808	–	–	1703808	–	–	–
7	1704473	1704473	1704473	1704473	1704473	1704473	1704473
8	–	–	–	–	–	–	–
9	–	–	–	–	–	–	–
10	–	–	–	–	–	–	–
11	1702868	1704002	–	1704000	–	–	1704001
12	1704277	1704005	1704003	1704277	1704277	1704277	1704004
13	1701645	1703996	1703996	1703996	1703996	1703996	1701645
14	1702688	1704112	–	1704112	–	–	1702688
15	3251813	3251813	–	3251813	–	–	3251813
16	1701502	1701502	1701502	1701502	1701502	1701502	1701502
17	1701503	1701503	1701503	1701503	1701503	1701503	1701503

Tabell 4-3. Dekaler – 460SJ

Punkt nr	ANSI 0259160-11	Portugisiska/ spanska 0259186-12	Kinesiska/ engelska 0259184-13	Engelska/ franska 0259182-13	Japanska 0259176-12	Koreanska 0259178-12	Engelska/ spanska 0259180-11
18	1701504	1701504	1701504	1701504	1701504	1701504	1701504
19	1702153	1704008	–	1704006	–	–	1704007
20	–	–	–	–	–	–	–
21	1700584	1700584	1700584	1700584	1700584	1700584	1700584
22	–	–	–	–	–	–	–
23	1701509	1701509	1701509	1701509	1701509	1701509	1701509
24	1702300	1702300	1702300	1702300	1702300	1702300	1702300
25	1701500	1701500	1701500	1701500	1701500	1701500	1701500
26	1701529	1701529	1701529	1701529	1701529	1701529	1701529
27	–	–	–	–	–	–	–
28	–	–	–	–	–	–	–
29	–	–	–	–	–	–	–
30	–	–	–	–	–	–	–
31	–	–	–	–	–	–	–
32	–	–	–	–	–	–	–
33	–	–	–	–	–	–	–
34	–	–	–	–	–	–	–
35	1704829	1704829	1704829	1704829	1704829	1704829	1704829

Tabell 4-3. Dekaler – 460SJ

Punkt nr	ANSI 0259160-11	Portugisiska/ spanska 0259186-12	Kinesiska/ engelska 0259184-13	Engelska/ franska 0259182-13	Japanska 0259176-12	Koreanska 0259178-12	Engelska/ spanska 0259180-11
36	1701542 – bensin 1701505 – diesel	1701542 – bensin 1701505 – diesel	1701542 – bensin 1701505 – diesel	1701542 – bensin 1701505 – diesel	1701542 – bensin 1701505 – diesel	1701542 – bensin 1701505 – diesel	1701542 – bensin 1701505 – diesel
37	1701543	1701543	1701543	1701543	1701543	1701543	1701543
38	–	–	–	–	–	–	–
39	–	–	–	–	–	–	–
40	–	–	–	–	–	–	–
41	–	–	–	–	–	–	–
42	–	–	–	–	–	–	–
43	–	–	–	–	–	–	–
44	–	–	–	–	–	–	–
45	1701499	1701499	1701499	1701499	1701499	1701499	1701499
46	3252672	3252672	3252672	3252672	3252672	3252672	3252672
47	1704412	1704412	1704412	1704412	1704412	1704412	1704412
48	–	–	–	–	–	–	–
49	–	–	–	–	–	–	–
50	–	–	–	–	–	–	–
51	–	–	–	–	–	–	–

AVSNITT 5. NÖDFALLSRUTINER

5.1 ALLMÄNT

Detta avsnitt beskriver de steg som måste utföras i en nödfallssituation under arbetet.

5.2 ANMÄLAN AV TILLDRAGELSEN

Anmälan måste omedelbart ske till JLG Industries, Inc. vid alla olyckshändelser där en JLG-produkt är inblandad. Även om det inte finns tecken på person- eller egendomsskador, måste anmälan med alla detaljer ske per telefon till fabriken.

I USA:
JLG-telefon: 877-JLG-SAFE (554-7233)
(8 till 16:45 EST)

Utanför USA:
717-485-5161

E-post:

ProductSafety@JLG.com

Om en anmälan om en olyckshändelse där en JLG-produkt är inblandad inte sker inom 48 timmar efter en sådan olycka kan garantin annulleras för den inblandade maskinen.

VIKTIGT!

INSPEKTERA MASKINEN NOGA EFTER EN OLYCKA OCH PROVA ALLA FUNKTIONER MED BÅDE MARK- OCH PLATTFORMSREGLAGEN. HÖJ INTE BOMMEN ÖVER 3 M (10 FT) FÖRRÄN DET ÄR SÄKERT ATT ALLA SKADOR HAR REPARERATS OCH ATT ALLA REGLAGE FUNGERAR SOM DE SKA.

5.3 NÖDDRIFT

Föraren är oförmögen att hantera maskinen

OM FÖRAREN ÄR FASTKLÄMD ELLER ÄR OFÖRMÖGEN ATT HANTERA MASKINEN:

1. Annan personal får köra maskinen från markpanelen, men endast om så behövs.
2. Annan kvalificerad personal på plattformen kan använda plattformsreglagen. FORTSÄTT INTE ANVÄNDA MASKINEN OM REGLAGEN INTE FUNGERAR SOM DE SKA.
3. Kranar, gaffeltruckar eller annan utrustning kan användas till att avlägsna personal från plattformen och stabilisera maskinens rörelse.

Plattformen eller bommen har fastnat

Om plattformen eller bommen fastnar i byggnadsverk eller utrustning uppe i luften, måste personalen på plattformen sättas i säkerhet innan maskinen dras loss.

5.4 BOGSERINGSRUTINER I NÖDFALL

Det är förbjudet att bogsera denna maskin om den inte har rätt utrustning. Utrustning för förflyttning av maskinen har dock byggts in (se avsnitt 4 ang. särskilda rutiner).

AVSNITT 6. ALLMÄNNA SPECIFIKATIONER OCH UNDERHÅLL

6.1 INLEDNING

Detta avsnitt erbjuder ytterligare nödvändig information som gäller rätt användning och underhåll av denna maskin.

Underhållsdelen i detta avsnitt är avsedd som information som kan hjälpa föraren med dagliga underhållsrutiner. Den ersätter inte det mera genomgående schemat för förebyggande underhåll och inspektion, som är inkluderat i ”Service and Maintenance Manual” (service- och underhållshandboken).

Andra tillgängliga handböcker:

Service and Maintenance Manual
(service och underhåll) – ANSI, CSA 3120788

Service and Maintenance Manual
(service och underhåll) – CE, AUS 3120895

Illustrated Parts Manual
|(illustrerade reservdelar) – ANSI, CSA 3120789

Illustrated Parts Manual
(illustrerade reservdelar) – CE, AUS 3120896

6.2 SPECIFIKATIONER

Tabell 6–1. Funktionsspecifikationer – 400S

Största arbetsbelastning (kapacitet) Obegränsad: Begränsad: Extrautrustning:	standard 230 kg (500 lb) 460 kg (1000 lb) 340 kg (750 lb)
Största sluttning vid körning, i förvaringsläget se fig. 4-3.	2-hjulsdrift – 30 % 4-hjulsdrift – 45 %
Största lutning i sidled vid körning, förvaringsläge se fig. 4-3.	5°
Plattformens största vertikala höjd	12 m (40 ft)
Plattformens största horisontala räckvidd	10 m (34 ft)
Vändradie (utvändig)	5 m (16 ft)
Vändradie (invändig)	2 m (6 ft 8 in)
Total bredd	1,98 m (6 ft 6 in)
Bakändans rotation	Noll
Höjd i förvaringsläget	2,24 m (7 ft 4 in)
Längd i förvaringsläget	6,15 m (20 ft 2 in)

Tabell 6–1. Funktionsspecifikationer – 400S

Axelavstånd	2,3 m (7 ft 10 in)
Markfrigång	30 cm (12 in)
Största däckbelastning – 400S (kap. 230 kg [500 lb]) Största däckbelastning – 400S (kap. 340 kg [750 lb])	 2 812 kg (6200 lb) 3 788 kg (8350 lb)
Tryck på underlaget 12 x 16.5 skumplastdäck 14 x 17.5 luftfyllda däck	 4,07 kg/cm^2 (58 psi) 3,16 kg/cm^2 (45 psi)
Körhastighet, bommen i förvaringsläget (2-hjuls-/4-hjulsdrift)	7,24 km/h (4.5 mph) (27-32 sek/ 200 ft)
Körhastighet, höjd bom (2-hjuls-/4-hjulsdrift)	1,20 km/h (0.75 mph) (46-115 sek/ 50 ft)
Maskinens bruttovikt Maskin med tvåhjulsdrift (tom plattform, luftfyllda däck) kapacitet 230 kg (500 lb) kapacitet 340 kg (750 lb)	 5 681 kg (12,525 lb) 6 135 kg (13,525 lb)
Högsta systemspänning	12 V likström
Hydraulsystemets största tryck	280 bar (4060 psi)
Manuell kraft	max. 400 N
Högsta vindstyrka	12,5 m/s (28 mph)

Tabell 6–2. Funktionsspecifikationer – 460SJ

Största arbetsbelastning (kapacitet) Obegränsad:	 230 kg (500 lb)
Största sluttning vid körning, förvaringsläge se fig. 4-3.	2-hjulsdrift – 30 % 4-hjulsdrift – 45 %
Största lutning i sidled vid körning, förvaringsläge se fig. 4-3.	5°
Plattformens största vertikala höjd	14 m (46 ft)
Plattformens största horisontala räckvidd	12 m (40 ft)
Vändradie (utvändig)	5 m (16 ft)
Vändradie (invändig)	2 m (6 ft 8 in)
Total bredd	1,98 m (6 ft 6 in)
Bakändans rotation	Noll
Höjd i förvaringsläget	2,24 m (7 ft 4 in)
Längd i förvaringsläget	6,15 m (20 ft 2 in)
Axelavstånd	2,3 m (7 ft 10 in)
Markfrigång	30 cm (12 in)
Största däckbelastning	3 266 kg (7,200 lb)
Tryck på underlaget	4,4 kg/cm^2 (63 psi)

Tabell 6–2. Funktionsspecifikationer – 460SJ

Körhastighet, bommen i förvaringsläget (2-hjuls-/4-hjulsdrift)	7,24 km/h (4.5 mph) (27-32 sek/ 200 ft)
Körhastighet, höjd bom (2-hjuls-/4-hjulsdrift)	1,20 km/h (0.75 mph) (46-115 sek/ 50 ft)
Maskinens bruttovikt Maskin med tvåhjuls-drift (tom plattform, luftfyllda däck)	7 192 kg (15,855 lb)
Högsta systemspänning	12 V likström
Hydraulsystemets största tryck	280 bar (4060 psi)
Största manuella kraft	400 N
Högsta vindstyrka	12,5 m/s (28 mph)

Kapaciteter

Tabell 6–3. Kapaciteter

Bränsletank	98,4 l (26 gal)
Hydrauloljebehållare	152 l (40.0 gal)
Hydraulsystem (inkl. behållare)	196,8 l (52 gal)
Drivnav	0,5 l (17 oz)
Motoroljekapacitet	
Ford	4,25 l (4.5 qt) m. filter
Deutz	6 l (6.3 qt) m. filter
Caterpillar	3,6 l (3.8 qt) endast vevhuset

Motor

OBS! *Varvtalstoleranserna är ±100.*

Tabell 6–4. Ford LRG-425 (bensin eller dubbelbränsle)

Typ	4-cylindrig, 4-takts, gnisttändning
Bränsle	Bensin eller bensin/gasol
Cylinderdiameter	96 mm (3 in)
Slaglängd	86,4 mm (3.4 in)
Slagvolym	2,5 l (153 cu. in)
Tändföljd	1-3-4-2
Bruttoeffekt vid fullt gaspådrag	82
Oljekapacitet	4,26 l (4.5 qt)
Lågt varvtal	1000
Mellanvarvtal	1800
Högt varvtal	3000
Bränsleförbrukning: Bensin Med avbrott Kontinuerlig	 23 l/h (6 gal hr) 19 l/h (5 gal. hr.)
Bränsleförbrukning: Gasol Med avbrott Kontinuerlig	 11,8 kg/h (26 lb hr) 10,4 kg/h (23 lb hr)

Tabell 6–4. Ford LRG-425 (bensin eller dubbelbränsle)

Tändstift	AWSF-52-C
Elektrodavstånd	1,117 mm (0.044 in)

Tabell 6–5. Deutz F3M1011F/F3M2011F

Bränsle	Diesel
Antal cylindrar	3
Cylinderdiameter	91 mm (3.6 in)
Slaglängd	112 mm (4.4 in)
Slagvolym	2 184 cm^3 (133 cu. in)
Bruttoeffekt vid fullt gaspådrag	48
Oljekapacitet vevhus oljekylare total kapacitet	 6 l (6.3 qt) 4,5 l (4.75 qt) 10,5 l (11 qt)
Lågt varvtal	1200
Mellanvarvtal	1800
Högt varvtal	2800

Tabell 6–6. Isuzu 4LE1

Bränsle	Diesel
Antal cylindrar	4
Bruttoeffekt vid fullt gaspådrag	45
Lågt varvtal	1000
Mellanvarvtal	1500
Högt varvtal	2800

Tabell 6–7. Caterpillar 3024

Bränsle	Diesel
Antal cylindrar	4
Bruttoeffekt	34 kW (46.5 hp)
Cylinderdiameter	84 mm (3.307 in)
Slaglängd	112 mm (3.9370 in)
Slagvolym	2,2 l (134.3 cu. in)
Oljekapacitet	3,6 l (3.8 qt) endast vevhuset
Kompressionsförhållande	19:1
Tändföljd	1-3-4-2
Högsta varvtal	2800

Tabell 6-8. GM 3,0 l

Bränsle	Bensin eller bensin/gasol
Antal cylindrar	4
Bromsade hästkrafter Bensin Gasol	 83 hk vid 3000 varv 75 hk vid 3000 varv
Cylinderdiameter	101,6 mm (4.0 in)
Slaglängd	91,44 mm (3.6 in)
Slagvolym	3,0 l (181 cu.in)
Oljekapacitet (inkl. filter)	4,25 l (4.5 qt)
Minsta oljetryck vid tomgång varmkörd	 0,4 bar (6 psi) vid 1000 varv 1,2 bar (18 psi) vid 2000 varv
Kompressionsförhållande	9,2:1
Tändningsföljd	1-3-4-2
Högsta varvtal	2 800

Däck

Tabell 6–9. Däck

Storlek	Typ	Tryck	Vikt
12x16.5	Luftfyllda	6,2 bar (90 psi)	58 kg (128 lb)
12x16.5	Skumplastfyllda	–	149 kg (328 lb)
14x17.5	Luftfyllda	6 bar (90 psi)	58 kg (128 lb)
14x17.5	Skumplastfyllda	–	200 kg (440 lb)
33/16LLx16.1– sand	Luftfyllda	2,75 bar (90 psi)	54 kg (119.5 lb)
33/16LLx16.1– sand	Skumplastfyllda	–	193 kg (426 lb)
Däck för stålband			
24x12x12	Luftfyllt	1,4 bar (20 psi)	9,38 kg (20.7 lb)

Hydraulolja

Tabell 6–10. Hydraulolja

Hydraulsystemets funktionstemperaturområde	SAE-viskositetsklass
-18° till +83 °C (0° till 180 °F)	10W
-18° till +99 °C (0° till 210 °F)	10W20, 10W30
+10° till +99° C (50° till 210 °F)	20W20

OBS! *Hydrauloljan måste ha slitningsminskande egenskaper som motsvarar minst API-serviceklassificering GL-3 och tillräcklig kemisk stabilitet för användning i mobila hydraulsystem. JLG Ind. rekommenderar Mobilfluid 424 hydraulolja, som har ett SAE-viskositetsindex på 152.*

OBS! *När temperaturen ständigt är lägre än -7 °C (20 °F) rekommenderar JLG Industries att Mobil DTE-13 används.*

OBS! *Maskinerna kan försedda med Mobil EAL224H, biologiskt nedbrytbar och giftfri hydraulolja. Den baseras på vegetabilisk olja och har samma slitningsminskande och rostskyddande egenskaper som mineraloljor men den har ingen skadlig inverkan på grundvattnet eller miljön om den spills eller läcker ut i små mängder. Mobil EAL224H har en viskositet på 34 cSt vid 40 °C och ett viskositetsindex på 213. Oljans driftstemperatur är från -18° till +83 °C.*

Förutom rekommendationerna från JLG, är det inte en god idé att blanda oljor av olika märken eller typer, eftersom de kanske inte innehåller samma tillsatser eller inte har samma viskositet. Om en annan hydraulolja än Mobilfluid 424 måste användas, ta kontakt med JLG Industries för rekommendationer.

Tabell 6–11. Specifikationer – Mobilfluid 424

SAE-klass	10W30
Specifik vikt, API	29,0
Densitet, lb/gal 60 °F	7,35
Hällpunkt, högst	-43 °C (-46 °F)
Flampunkt, minst	228 °C (442 °F)
Viskositet	
Brookfield, cP vid -18 °C	2700
vid 40 °C	55 cSt
vid 100 °C	9,3 cSt
Viskositetsindex	152

Tabell 6–12. Specifikationer – Mobil EAL H 46

Typ	Syntetisk biologiskt nedbrytbar
ISO-viskositetsklass	46
Specifik vikt	0.910
Hällpunkt	-42 °C (-44 °F)
Flampunkt	260 °C (500 °F)
Funktionstemp.	-17° till +82 °C (0 till 180 °F)
Vikt	0,9 kg per liter (7.64 lb per gal)
Viskositet	
vid 40 °C	45 cSt
vid 100 °C	8,0 cSt
Viskositetsindex	153

Table 6-13. Specifikationer – Exxon Univis HVI 26

Specifik vikt	32.1
Hällpunkt	-76°F (-60°C)
Flampunkt	217°F (103°C)
Viskositet	
vid 40° C	25.8 cSt
vid 100° C	9.3 cSt
Viskositetsindex	376
OBS! *Mobil/Exxon rekommenderar att den här oljans viskositet kontrolleras årligen.*	

Kritiska stabilitetsvikter

Tabell 6–14. Kritiska stabilitetsvikter

Komponent	kg	lb
Ford-motor	154	339
Deutz-motor	200	441
Plattform på 244 x 76 cm (8 x 30 in)	93	205
Plattform på 183 cm x 76 cm (6 x 30 in)	73	160
Plattform på 152 cm x 76 cm (5 x 30 in)	66	145
Plattform på 122 x 76 cm (4 x 30 in)	59	130
Plattform på 244 x 91 cm (8 x 36 in)	105	230
Svängbordsmotvikt (SJ)	221	487
12 x 16.5 luftfyllda däck och hjul	58	128
12 x 16.5 skumplastdäck och hjul	200	440
12 x 21.5 (NHS) luftfyllda däck & hjul	97	55
12 x 21.5 (NHS) skumplastdäck och hjul	102	224
14 x 16.1 – sand luftfyllda däck & hjul	42	91.5
14 x16.1 – sand skumplastdäck & hjul	200	440

Placering av serienummer

Det sitter en serienummerplåt baktill till vänster på ramen. Om serienummerplåten är skadad eller fattas, är maskinens serienummer stansat på vänster sida av ramen.

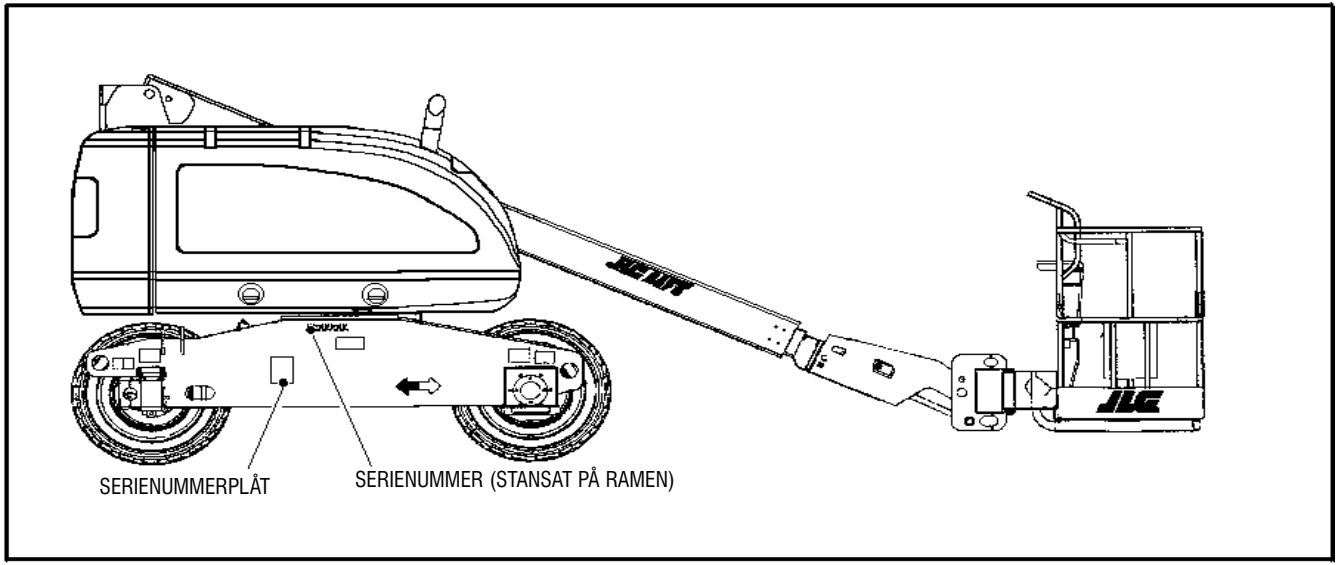

Fig. 6-1. Placering av serienummer

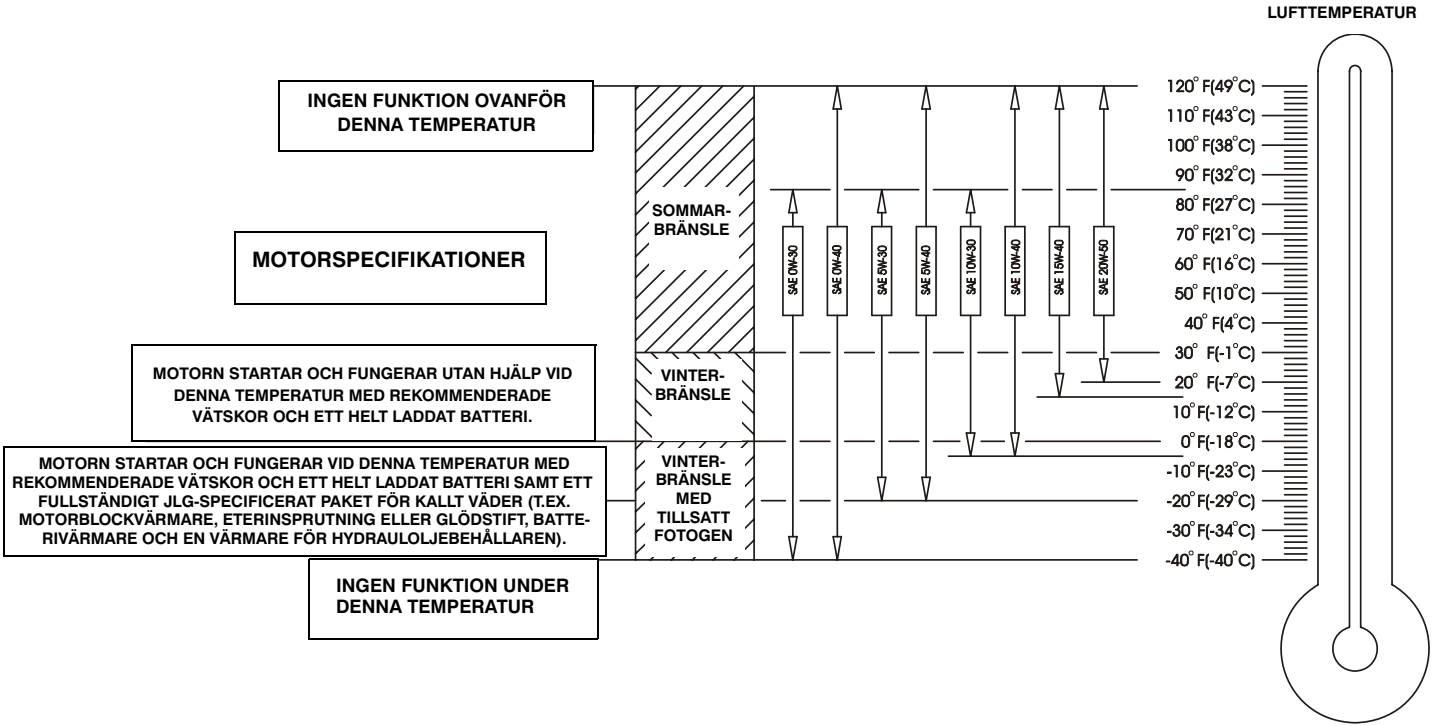

Fig. 6-2. Temperaturspecifikationer för motorfunktion – Deutz – blad 1 av 2

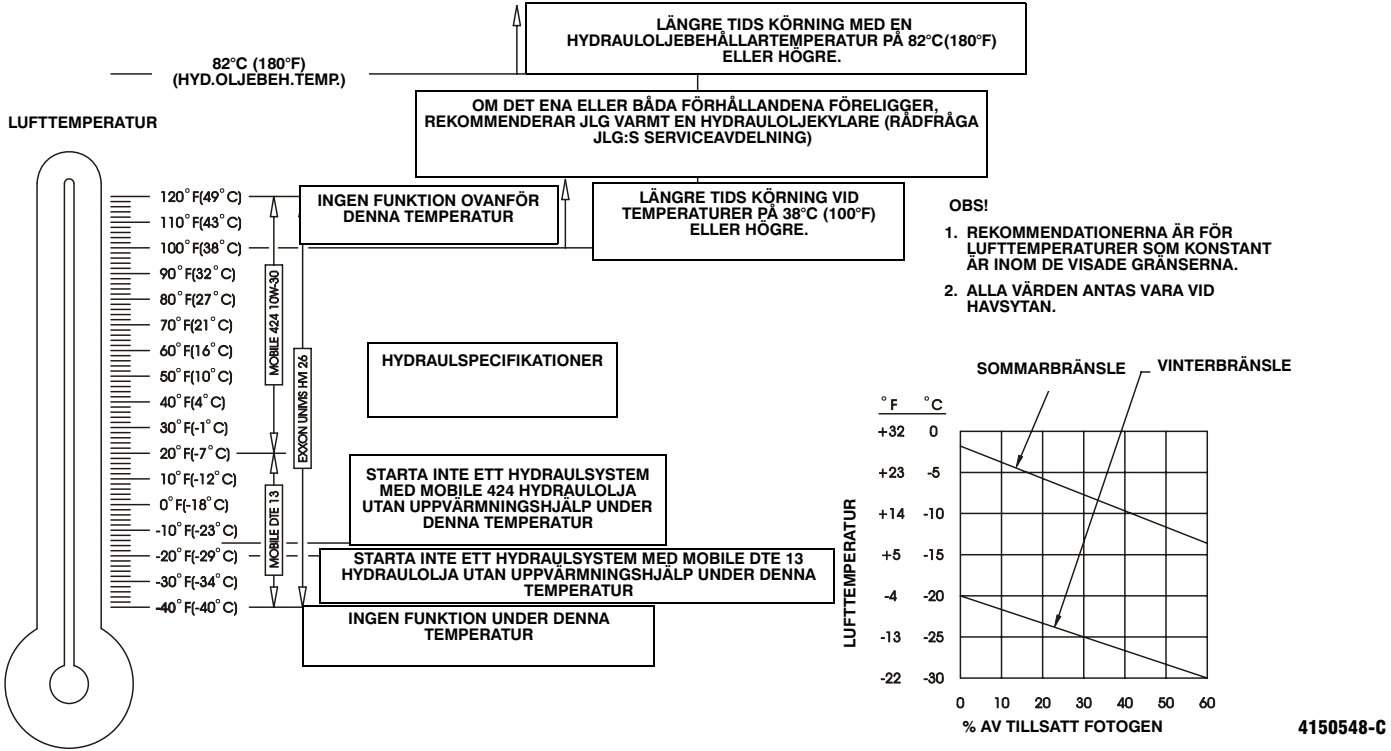

Figur 6-3. Temperaturspecifikationer för motorfunktion – Deutz – blad 2 av 2

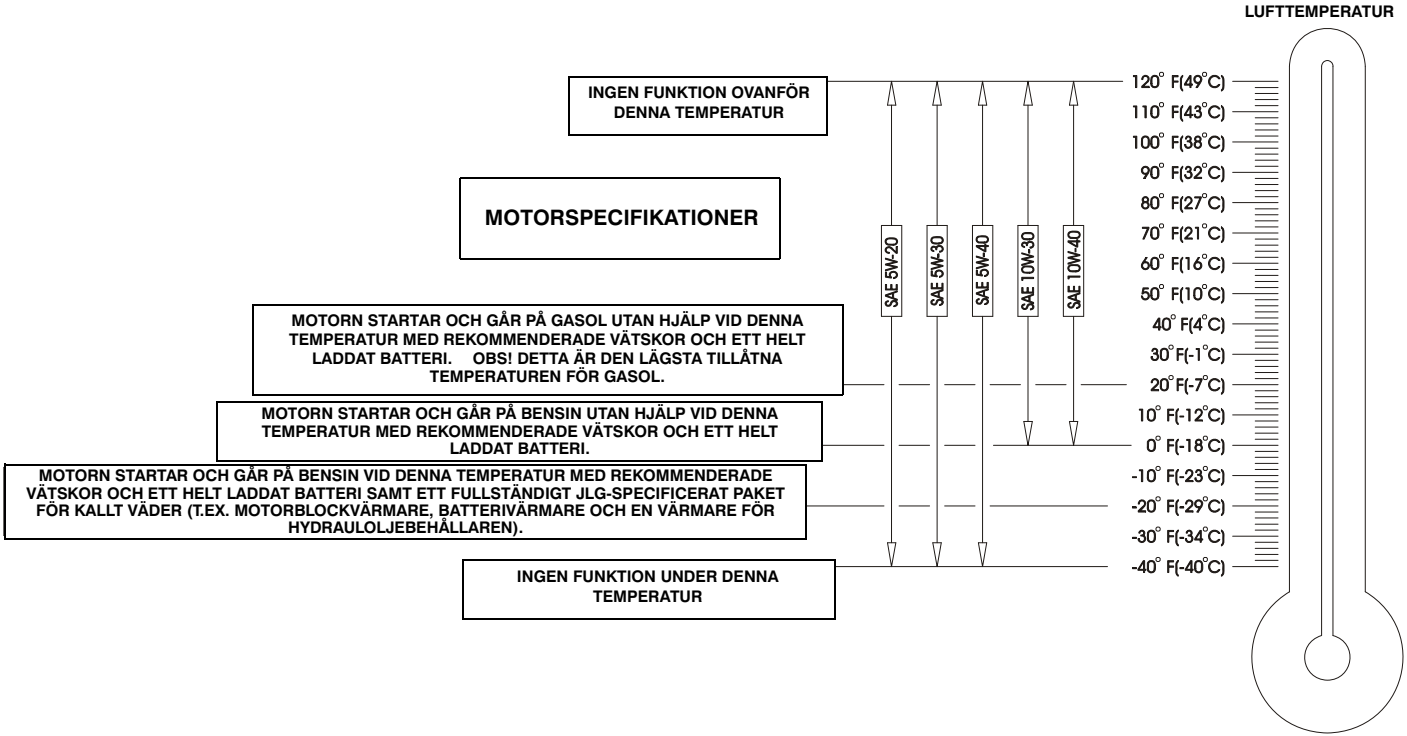

Fig. 6-4. Temperaturspecifikationer för motorfunktion – Ford – blad 1 av 2

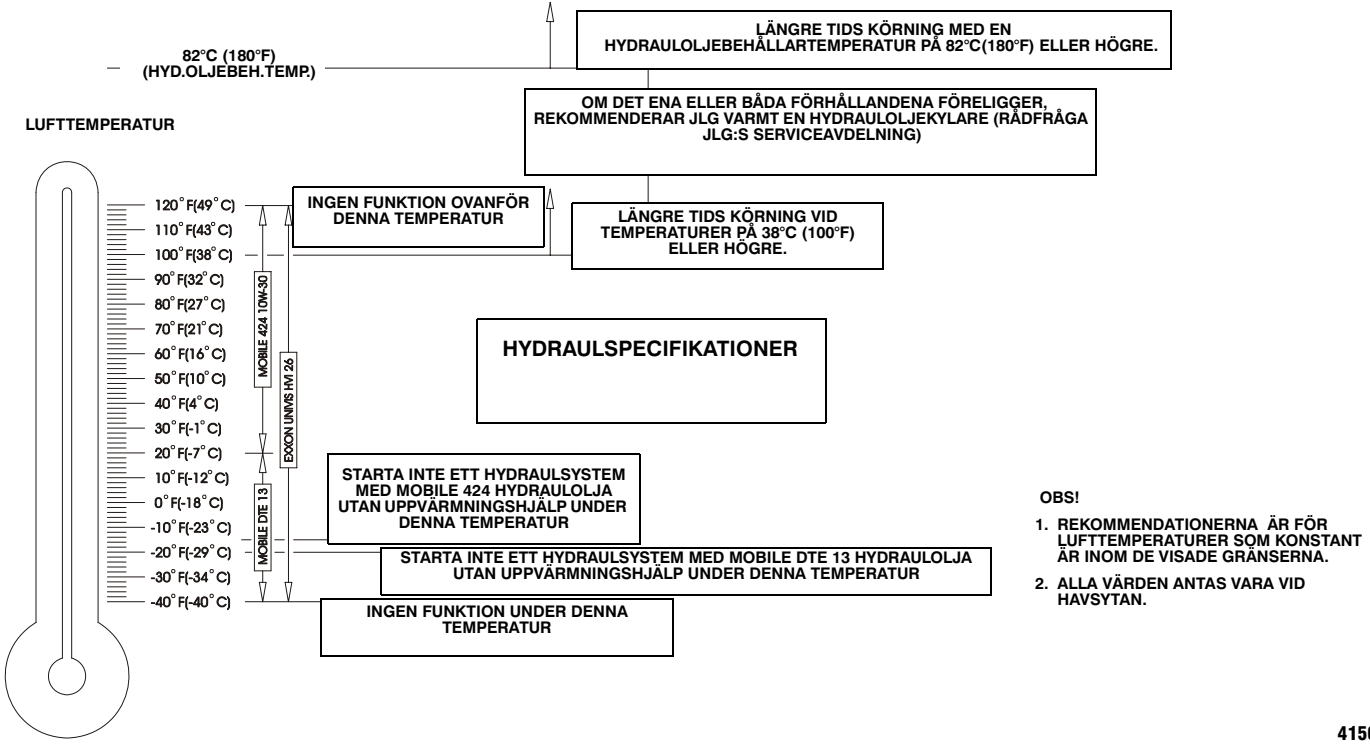

Figur 6-5. Temperaturspecifikationer för motorfunktion – Ford – blad 2 av 2

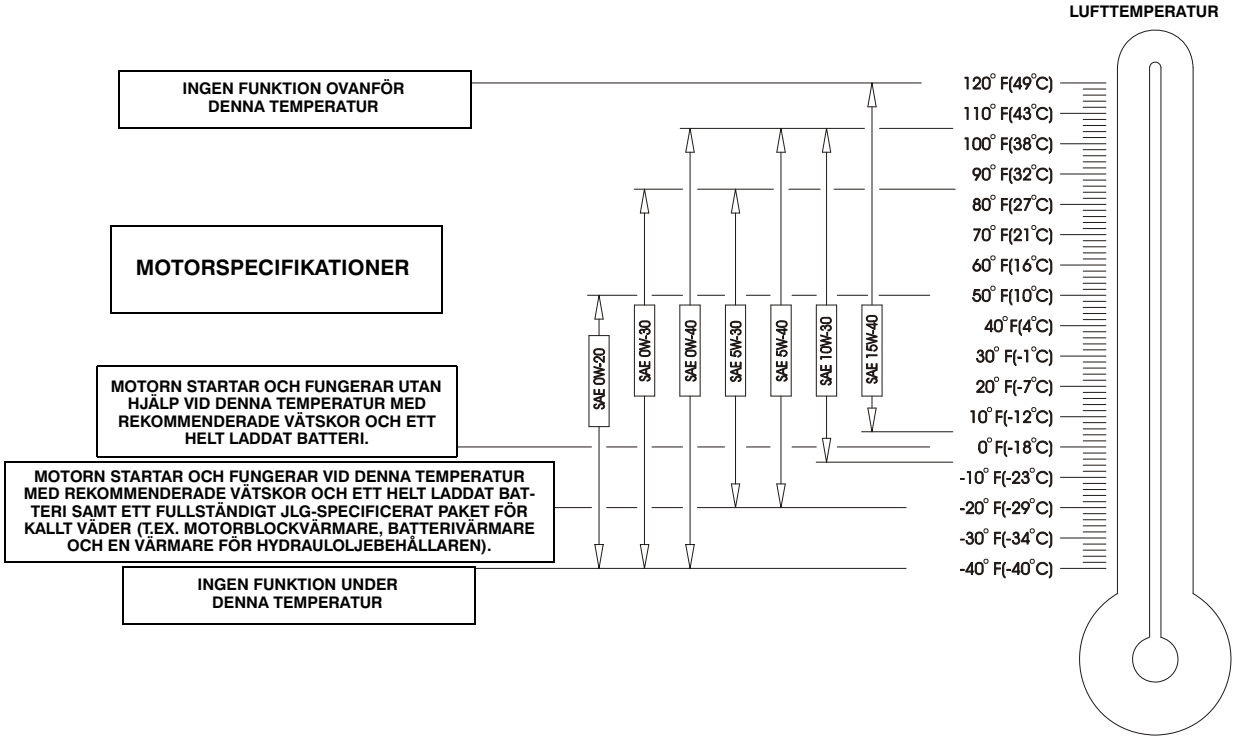

Fig. 6-6. Temperaturspecifikationer för motorfunktion – Caterpillar – blad 1 av 2

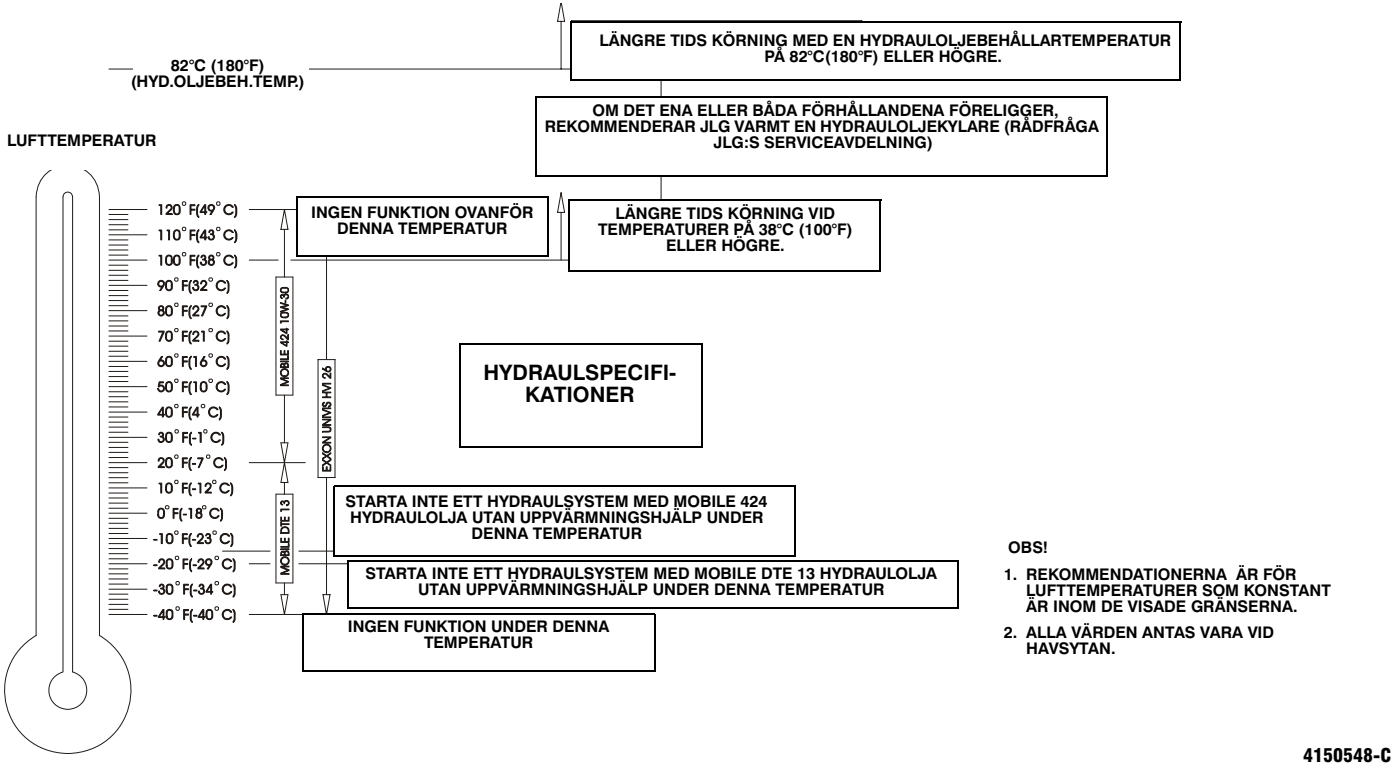

Figur 6-7. Temperaturspecifikationer för motorfunktion – Caterpillar – blad 2 av 2

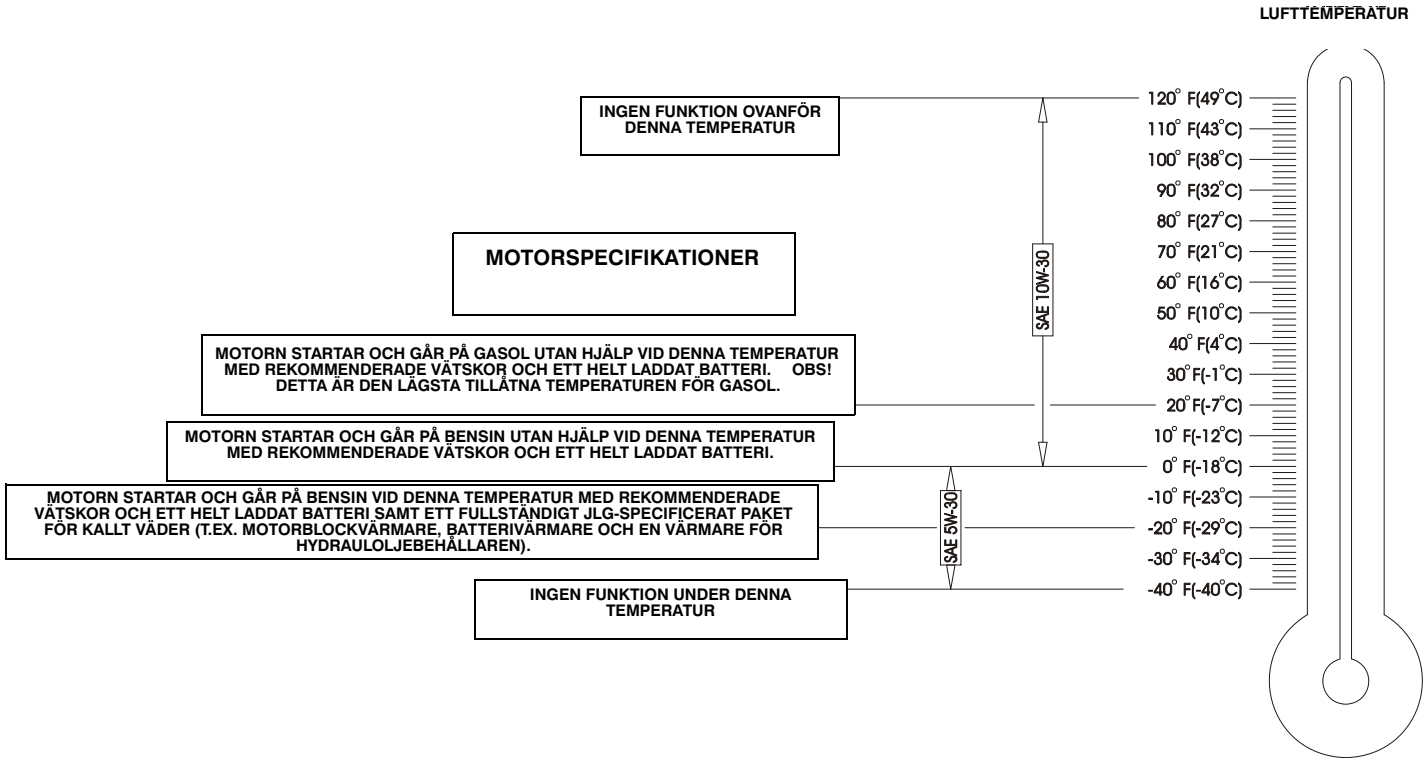

Figur 6-8. Temperaturspecifikationer för motorfunktion – GM – blad 1 av 2

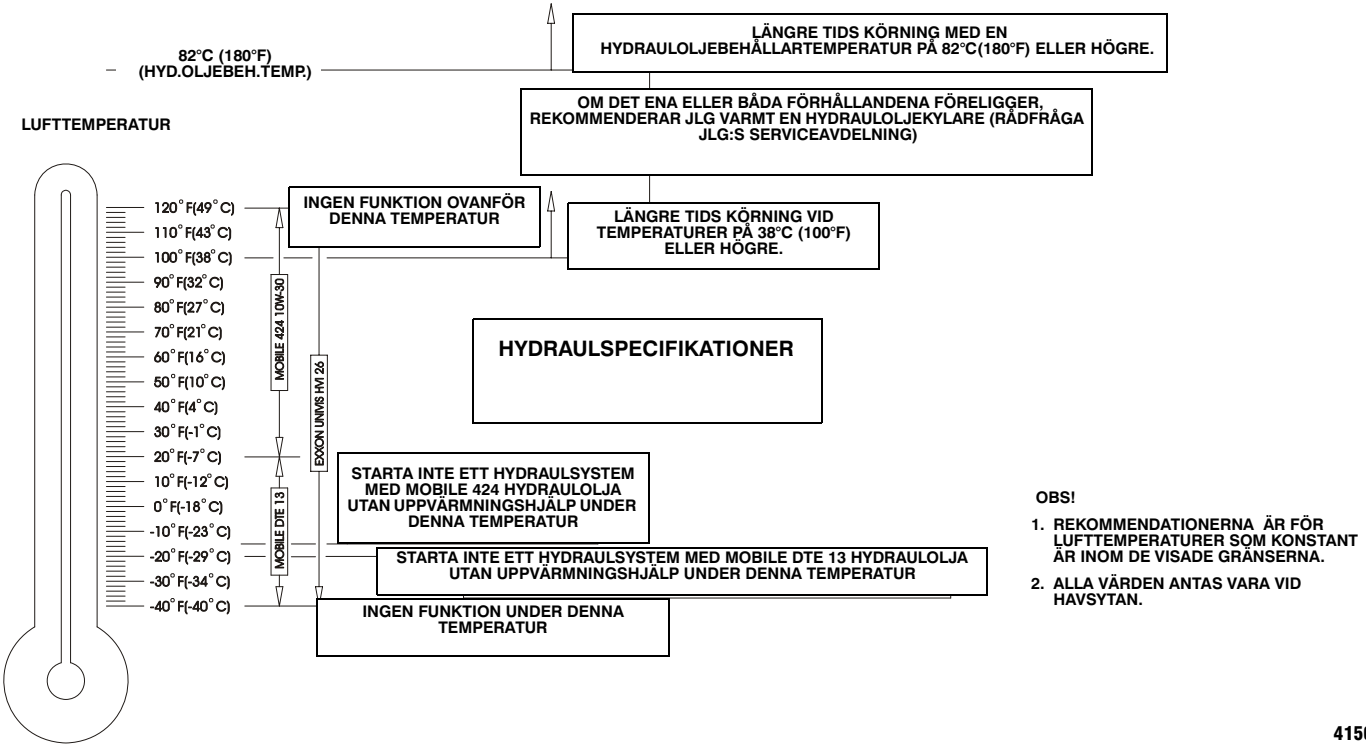

Figur 6-9. Temperaturspecifikationer för motorfunktion – GM – blad 2 av 2

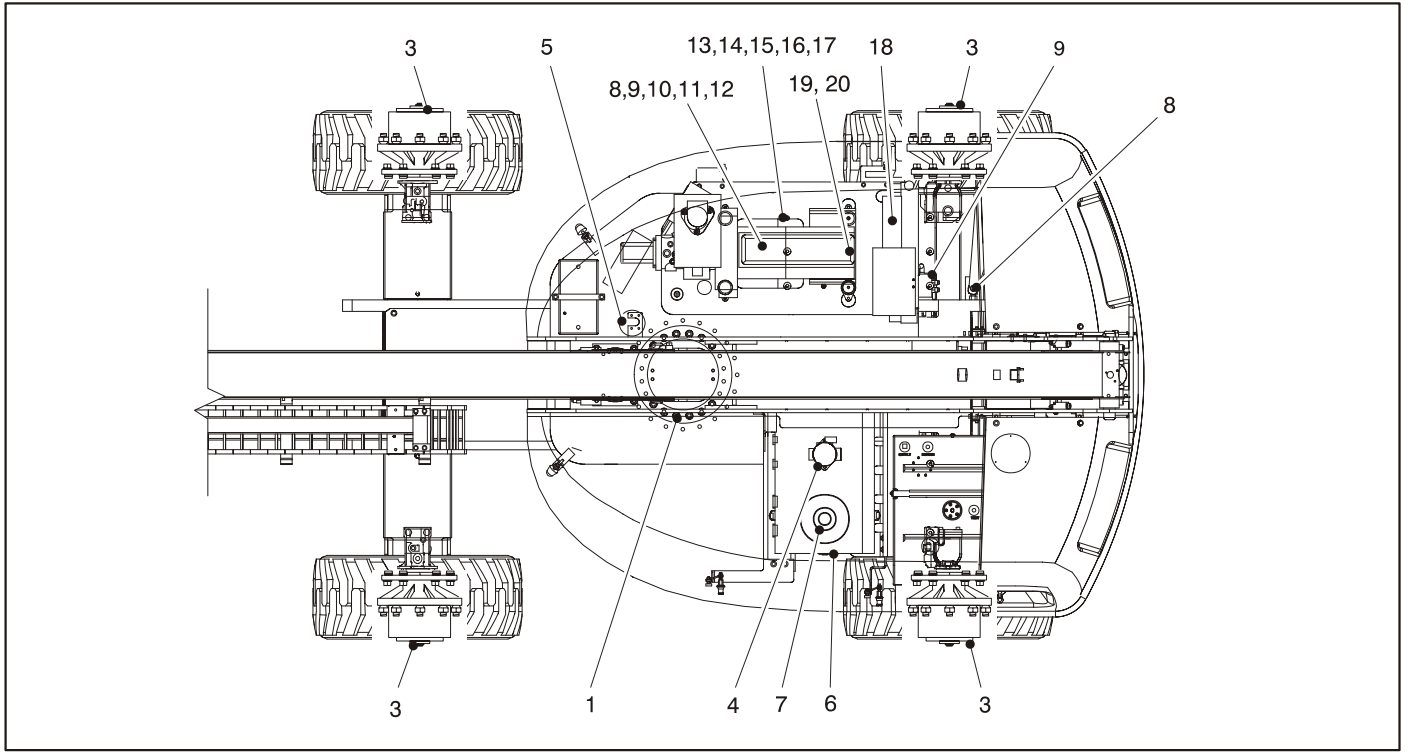

Fig. 6-8. Underhålls- och smörjningsdiagram

6.3 UNDERHÅLL

OBS! *Följande nummer motsvarar de i fig. 6-8, Underhålls- och smörjningsdiagram.*

Tabell 6–15. Smörjningsspecifikationer

Förkortn.	SPECIFIKATIONER
MPG	Universalfett som har en minsta smältpunkt på 177 °C (350 °F). Utomordentliga vattenmotstånds- och häftningsegenskaper och är avsett för ytterst högt tryck. (Timken OK 40 lb minimum.)
EPGL	Kugghjulsfett (olja) för ytterst högt tryck som motsvarar API-serviceklassificering GL-5 eller spec. MIL-L-2105.
HO	Hydraulolja API-serviceklassificering GL-3, exempelvis Mobilfluid 424.
EO	Motorolja (vevhus) Bensin – Klass API SF, SH, SG, MIL-L-2104. Diesel – Klass API CC/CD, MIL-L-2104B/MIL-L-2104C.
OGL	Kugghjulsfett – Mobiltac 375 eller liknande

VIKTIGT!

SMÖRJNINGSINTERVALLERNA BASERAR SIG PÅ MASKINENS ANVÄNDNING UNDER NORMALA FÖRHÅLLANDEN. MASKINER SOM ANVÄNDS I FLERA SKIFT OCH/ELLER SOM UTSÄTTS FÖR SVÅRA FÖRHÅLLANDEN MÅSTE SMÖRJAS OFTARE.

OBS! *Det är en god idé att byta ut alla filter på samma gång.*

1. Svänglager – Invändigt kullager

Smörjpunkter – 2 fettnipplar
Kapacitet – Eft. behov
Smörjolja – MPG
Intervall – var tredje månad eller efter 150 funktionstimmar.
Anmärkning – Fettnipplar mitt i lagret: fjärrstyrd. valfri åtkomst

2. Hjullager (endast 2-hjulsdrift)

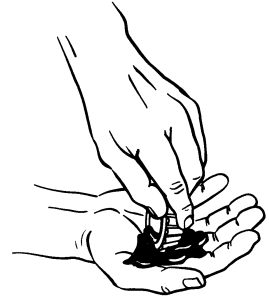

Smörjpunkter – Packa om
Kapacitet – Eft. behov
Smörjolja – MPG
Intervall – Vartannat år eller efter 1200 funktionstimmar.

3. Drivhjulsnav

Smörjpunkter – Nivå-/påfyllningsplugg
Kapacitet – 0,5 l (17 oz.) – halvfull
Smörjolja – EPGL
Intervall – Kontrollera nivån var 3:e månad eller efter 150 driftstimmar, byt vartannat år eller efter 1200 driftstimmar

4. Hydraulreturfilter

Intervall – Byt efter de första 50 timmarna och var 6:e månad eller 300 driftstimmar därefter eller när försörjningsfiltret byts ut.

5. Hydraulförsörjningsfilter

Intervall – Byt efter de första 50 timmarna och var 6:e månad eller 300 driftstimmar därefter eller som anges av tillståndsindikatorn.

6. Hydrauloljebehållare

Smörjpunkter – Påfyllningslocket
Kapacitet – behållare 151 l (40.0 gal);
system 196,8 l (52.0 gal)
Smörjolja – HO
Intervall – Kontrollera nivån dagligen, byt vartannat år eller efter 1200 funktionstimmar.

7. Sugsilar

Smörjpunkter – 2
Intervall – Vartannat år eller efter 1200 driftstimmar, ta bort och rengör när hydrauloljan byts.

8. Oljebyte m. filter – Ford

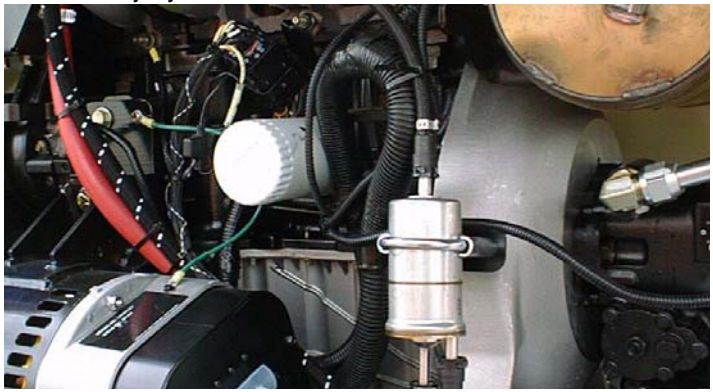

Smörjpunkter – Påfyllningslock/skruvbart element
Kapacitet - 4,25 l (4.5 qt)
Smörjolja – EO
Intervall – var tredje månad eller efter 150 funktionstimmar.
Anmärkning – Kontrollera nivån dagligen/byt i enlighet med motorns instruktionsbok.

9. Oljebyte m. filter – Deutz

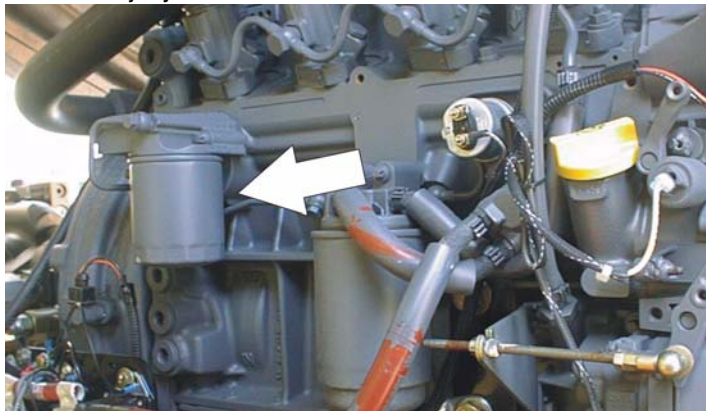

Smörjpunkter – Påfyllningslock/skruvbart element
Kapacitet - 5,9 l (6.3 qt) motor
Smörjolja – EO
Intervall – Varje år eller efter 1200 funktionstimmar.
Anmärkning – Kontrollera nivån dagligen/byt i enlighet med motorns instruktionsbok.

10. Oljebyte m. filter – Isuzu

Smörjpunkter – Påfyllningslock/skruvbart element
Kapacitet – motor 5,6 l (6 qt); m. oljekylare 6,1 l (6.5 qt)
Smörjolja – EO
Intervall – var tredje månad eller efter 150 funktionstimmar.
Anmärkning – Kontrollera nivån dagligen/byt i enlighet med motorns instruktionsbok.

11. Oljebyte m. filter – Caterpillar

Smörjpunkter – Påfyllningslock/skruvbart element
Kapacitet – 10 l (10.6 qt)
Smörjolja – EO
Intervall – var tredje månad eller efter 150 funktionstimmar.
Anmärkning – Kontrollera nivån dagligen/byt i enlighet med motorns instruktionsbok.

12. Oljebyte m. filter - GM

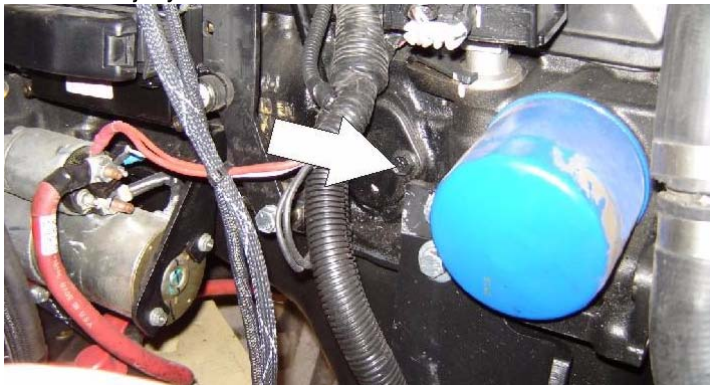

Smörjpunkter - Påfyllningslock/skruvbart element (JLG art.nr 7027965)
Kapacitet - 4,25 l (4.5 qt) m. filter
Smörjolja - EO
Intervall - var tredje månad eller efter 150 driftstimmar
Anmärkning - kontrollera nivån dagligen/byt i enlighet med motorns instruktionsbok.

13. Bränslefilter – Ford

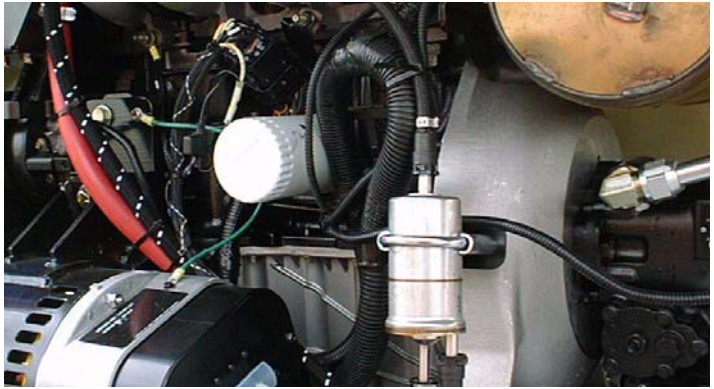

Smörjpunkter – Utbytbart element
Intervall – Varje år eller efter 1200 funktionstimmar.

14. Bränslefilter – Deutz

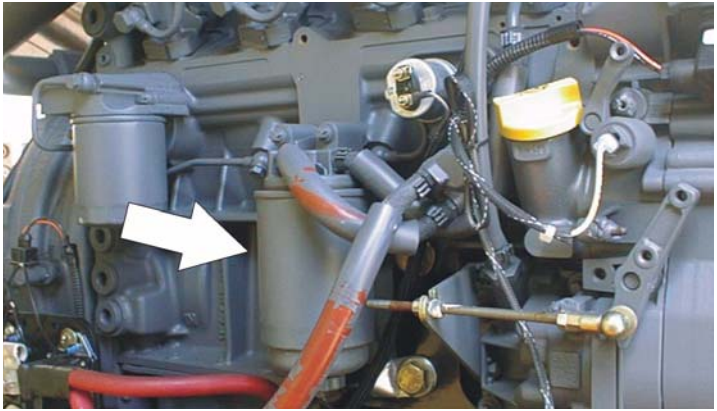

Smörjpunkter – Utbytbart element
Intervall – Varje år eller efter 600 funktionstimmar.

15. Bränslefilter – Isuzu

Smörjpunkter – Utbytbart element
Intervall – Varje år eller efter 600 funktionstimmar.

16. Bränslefilter – Caterpillar

Smörjpunkter – Utbytbart element
Intervall – Varje år eller efter 600 funktionstimmar.

17. Bränslefilter (bensin) - GM

Smörjpunkter - Utbytbart element
Intervall - var sjätte månad eller efter 300 driftstimmar

18. Luftfilter

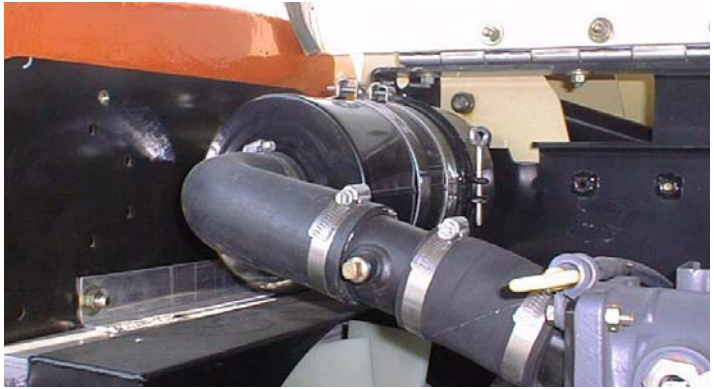

Smörjpunkter – Utbytbart element
Intervall – Var 6:e månad eller efter 300 driftstimmar eller enligt vad som anges av tillståndsindikatorn

19. Elektronisk tryckregulator (endast gasol)

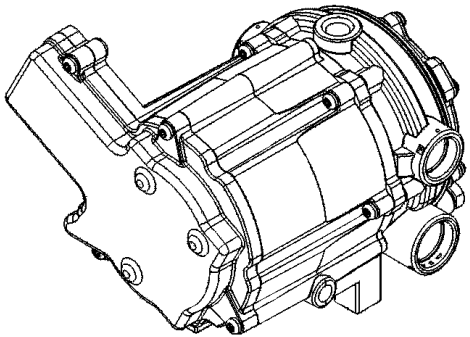

Intervall - var tredje månad eller efter 150 driftstimmar
Anmärkning - tappa ut ansamlad olja. Se Section 6.6, Urtappning av ansamlad olja från gasolregulatorn

20. Bränslefilter (gasol) - GM-motor

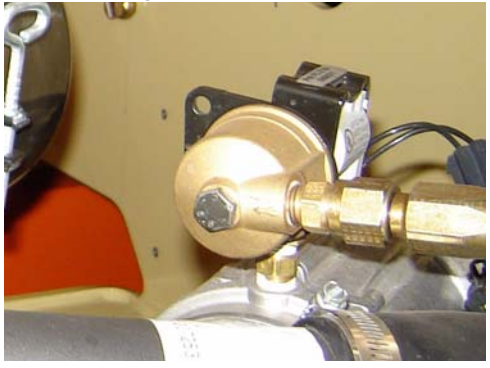

Intervall - var tredje månad eller efter 150 driftstimmar
Anmärkning - byt ut filtret. Se Section 6.7, Utbyte av gasolbränslefilter

6.4 PROV PÅ SPÄRRANORDNING FÖR PENDLANDE AXEL (OM SÅ UTRUSTAD)

VIKTIGT!

PROVET PÅ SPÄRRSYSTEMET MÅSTE UTFÖRAS VARJE KVARTAL, NÄR EN KOMPONENT HAR BYTTS UT ELLER NÄR FELAKTIG SYSTEMFUNKTION MISSTÄNKS.

OBS! *Se till att bommen är helt indragen, nedsänkt och centrerad mellan drivhjulen innan provet på spärrcylindern börjar.*

1. Placera en 6-tumskloss (15,2 cm) med en ramp framför vänster framhjul.
2. Starta motorn från plattformspanelen.
3. Ställ KÖR-spaken i FRAMÅT-läget och kör försiktigt upp maskinen på rampen tills vänster framhjul står ovanpå klossen.

4. Använd SVÄNGNINGS-spaken och placera bommen över maskinens högra sida.
5. När bommen befinner sig över maskinens högra sida, ställ KÖR-spaken i BAKÅT-läget och kör ner maskinen från klossen.
6. Låt en medhjälpare kontrollera att vänster framhjul eller höger bakhjul förblir spärrat i höjt läge.
7. Använd SVÄNGNINGS-spaken och återför bommen till förvaringsläget (centrerad mellan drivhjulen). När bommen når förvaringsläget (mittläget), ska spärrcylindrarna utlösas och låta hjulet gå ner till marken. Det kan bli nödvändigt att aktivera KÖR-spaken för att cylindrarna ska utlösas.
8. Placera en 6-tumskloss (15,2 cm) med en ramp framför höger framhjul.
9. Ställ KÖR-spaken i FRAMÅT-läget och kör försiktigt upp maskinen på rampen tills höger framhjul står ovanpå klossen.
10. När bommen befinner sig över vänstra sidan, ställ KÖR-spaken i BAKÅT-läget och kör ner maskinen från klossen.
11. Låt en medhjälpare kontrollera att höger framhjul eller vänster bakhjul förblir spärrat i höjt läge.
12. Använd SVÄNGNINGS-spaken och återför bommen till förvaringsläget (centrerad mellan drivhjulen). När bommen når förvaringsläget (mittläget), ska spärrcylindrarna utlösas och låta hjulet gå ner till marken. Det kan bli nödvändigt att aktivera KÖR-spaken för att cylindrarna ska utlösas.
13. Låt kvalificerad personal åtgärda felet innan maskinen används igen, om spärrcylindrarna inte fungerar som de ska.

6.5 DÄCK OCH HJUL

Däcktryck

Lufttrycket i luftfyllda däck måste överensstämma med lufttrycket som är stencilerat på sidan av JLG-produkten eller på fälgdekalen för säkra och riktiga funktionskarakteristika.

Skador på däck

JLG Industries rekommenderar att när en repa eller annan skada upptäcks som går igenom sidgummit eller slitbanan på luftfyllda däck, måste JLG-produkten omedelbart tas ur bruk. Åtgärder måste vidtas för utbyte av däcket.

JLG Industries rekommenderar att när något av följande upptäcks i skumplastfyllda däck, måste JLG-produkten omedelbart tas ur bruk och åtgärder måste vidtas för att byta ut däcket.

- En jämn repa genom kordlagren som är längre än 7,5 cm (3 in).
- Revor med ojämna kanter i kordlagren som överskrider 2,5 cm (1 in) i någon riktning.
- hål som är större än 2,5 cm (1 in) i diameter;
- skador av något slag på kordlagren i däckets vulstområde.

Om ett däck är skadat men inom kriteria ovan, måste det kontrolleras dagligen för att säkerställa att skadan inte har spritt sig.

Utbyte av däck

JLG rekommenderar att det nya däcket ska vara samma storlek och märke som originaldäcket. Vi hänvisar till JLG:s reservdelskatalog ang. artikelnumret för däck som är godkända för en viss maskinmodell. Om utbytesdäcket inte kommer från JLG, rekommenderar vi att de ska ha följande karakteristika:

- Ett kordlager-/belastningsvärde och en storlek som är lika med eller större än originaldäckets
- Slitbanans kontaktbredd lika med eller större än originaldäckets
- Hjulets diameter, bredd och förskjutning lika med originalhjulets

Ett skumplastfyllt däck eller ett däck med ballast får inte ersättas med ett luftfyllt däck om inte särskilt godkänt av JLG Industries, Inc. När ett nytt däck väljs och monteras, se till att alla däck är pumpade med det tryck som rekommenderas av JLG. P.g.a. storleksvariationer mellan olika däckmärken måste båda däcken på en axel vara desamma.

Utbyte av hjul

Fälgarna, som installerats på var produkt, är avsedda för stabilitetskrav som består av bandbredd, däcktryck och belastningskapacitet. Ändringar i storleken, som fälgens bredd, placering av mittstycke, större eller mindre diameter o.s.v. utan skriftlig rekommendation från fabriken, kan leda till osäker stabilitet.

Montering av hjul

Det är ytterst viktigt att hjulen dras åt med och bibehålls vid samma moment.

⚠ VARNING!

HJULMUTTRARNA MÅSTE INSTALLERAS MED OCH BIBEHÅLLAS VID RÄTT MOMENT FÖR ATT FÖRHINDRA LÖSA HJUL, AVBRUTNA PINNBULTAR OCH RISKEN FÖR ATT HJULET KOMMER LOSS FRÅN AXELN. ANVÄND ENDAST DE MUTTRAR SOM PASSAR HJULETS KONVINKEL.

Dra åt hjulmuttrarna med rätt moment för att förhindra att hjulet lossnar. Använd en momentnyckel vid åtdragningen. Om du inte har en momentnyckel, dra åt muttrarna med en annan nyckel och kör omedelbart till ett servicegarage eller till återförsäljaren så att de kan dra åt muttrarna med rätt moment. För hård åtdragning leder till att pinnbultarna bryts av eller att hålen i hjulen deformeras. Rätt rutin för montering av hjul följer:

1. Starta alla muttrar för hand för att förhindra korsgängning. INGET smörjmedel får användas på gängor eller muttrar.

2. Dra åt muttrarna i följande ordning:

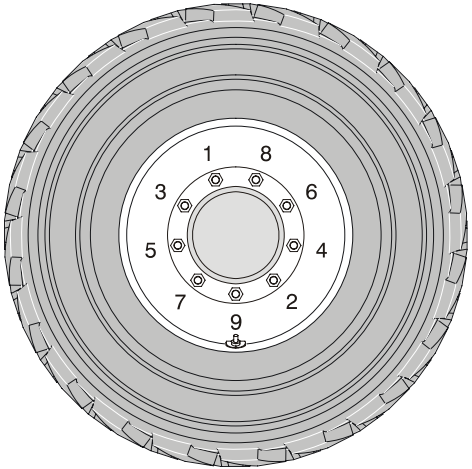

3. Åtdragningen av muttrarna ska ske i etapper. Följ rekommenderad ordningsföljd och dra åt muttrarna enligt momenttabellen.

Tabell 6–16. Momenttabell

ÅTDRAGNINGSFÖLJD		
1:a etappen	2:a etappen	3:e etappen
55 Nm (40 lb-ft)	130 Nm (100 lb-ft)	255 Nm (170 lb-ft)

4. Hjulmuttrar måste dras åt efter de första 50 funktionstimmarna och varje gång ett hjul tas av. Kontrollera åtdragningen var tredje månad eller efter 150 funktionstimmar.

6.6 URTAPPNING AV ANSAMLAD OLJA FRÅN GASOLREGULATORN

Under normal funktion kan olja ansamlas inuti de primära och sekundära kamrarna i gasoltryckregulatorn. Denna olja kan bero på att ett bränsle av sämre kvalitet används, att bränslet förorenats i leveransledet eller att regionala bränslevariationer förekommer. Om mängden ansamlad olja är avsevärd kan detta påverka bränslestyrningssystemets funktion. Se avsnitt 6.3, operatörsunderhåll, ang. underhållsintervaller. Det kan krävas att oljan tappas ut oftare om bränslet är förorenat.

VIKTIGT!

FÖR BÄSTA RESULTAT SKA MOTORN VÄRMAS UPP HELT INNAN OLJAN TAPPAS UT. DETTA LÅTER OLJAN RINNA UT LÄTTARE UR REGULATORN.

1. Flytta utrustningen til ett välventilerat utrymme. Kontrollera att inga yttre antändningskällor finns.
2. Starta motorn och värm upp den till rätt driftstemperatur.
3. Med motorn igång, stäng den manuella bränsletanksventilen och kör slut på bränslet.
4. Tryck in nödstoppsknappen när motorn har stannat.
5. Koppla bort den elektriska kontakten till gasolbränsletemperaturgivaren i den elektroniska tryckregulatorns reservbränsleingång.

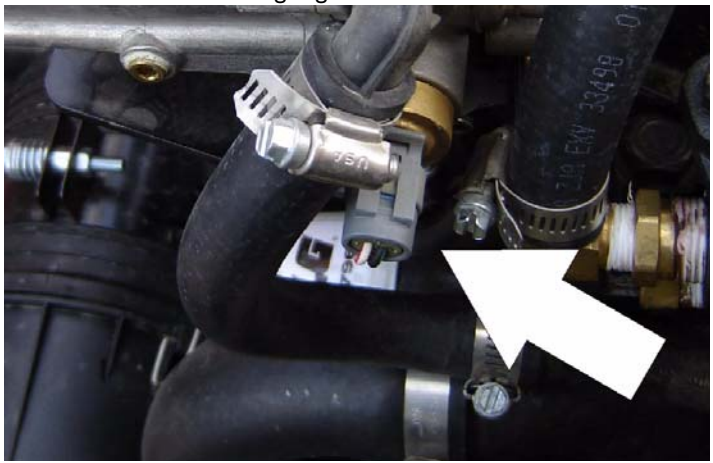

6. Avlägsna låsklämman för temperaturgivaren och avlägsna givaren från regulatorkroppen.

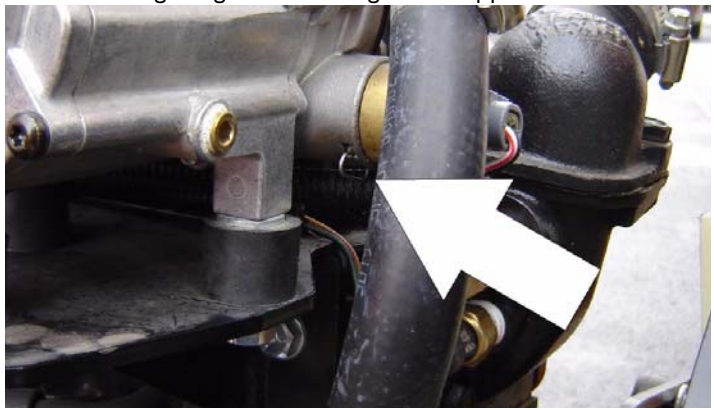

OBS! *Var beredd att samla upp oljan i ett litet kärl då den kommer att rinna ut fritt ur regulatorn.*

7. När all olja tappats ut, monteras temperaturgivaren tillbaka och därefter ansluts det elektriska anslutningsdonet.
8. Öppna den manuella bränsletanksventilen.
9. Starta motorn och kontrollera att allt är rätt anslutet.
10. Kassera den uttömda oljan i enlighet med de lokala bestämmelserna på ett säkert och riktigt sätt.

6.7 UTBYTE AV GASOLBRÄNSLEFILTER

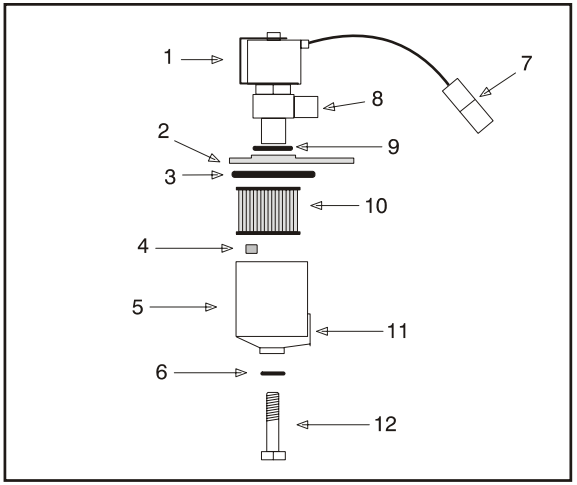

1. Elektronisk spärrsolenoid
2. Fästplatta
3. Hustätning
4. Filtermagnet
5. Filterhus
6. Tätning
7. Elektriskt anslutningsdon
8. Bränsleutlopp
9. O-ring
10. Filter
11. Bränsleinlopp
12. Fästbult

Figur 6-9. Filterlåsanordning

Avlägsnande

1. Avlasta trycket i gasolbränslesystemet. Se Avlastning av trycket i gasolbränslesystemet.
2. Koppla loss den negativa batterikabeln.
3. Lossa filterhusets fästbult långsamt och avlägsna den.
4. Dra bort filterhuset från den elektroniska spärranordningen.
5. Ta reda på filtermagneten och avlägsna den.
6. Avlägsna filtret från huset.
7. Avlägsna och kassera hustätningen.
8. Avlägsna och kassera fästbultstätningen.
9. Avlägsna och kassera O-ringstätningen mellan fästplattan och spärranordningen.

Montering

VIKTIGT!

KONTROLLERA ATT FILTERMAGNETEN MONTERAS I HUSET INNAN DEN NYA TÄTNINGEN MONTERAS.

1. Montera O-ringstätningen mellan fästplattan och spärranordningen.
2. Montera fästbultstätningen.
3. Montera hustätningen.
4. Placera magneten i botten på filterhuset.
5. Montera filtret i huset.
6. Montera fästbulten i filterhuset.
7. Montera filtret mot den elektroniska spärranordningens undre del.
8. Dra åt filterfästbulten med 12 Nm (106 lb-in).
9. Öppna den manuella avstängningsventilen. Starta fordonet och kontrollera att inga läckage förekommer i gasolbränslesystemet vid varje underhållsanslutning. Se Täthetsprovning av gasolbränslesystemet.

6.8 AVLASTNING AV TRYCKET I GASOLBRÄNSLESYSTEMET

⚠ FÖRSIKTIGHET!

GASOLBRÄNSLESYSTEMET ARBETAR MED TRYCK PÅ UPP TILL 21,5 BAR (312 PSI). FÖR ATT MINSKA RISKEN FÖR BRAND OCH PERSONSKADOR SKA GASOLBRÄNSLESYSTEMETS TRYCK (OM TILLÄMPLIGT) AVLASTAS INNAN BRÄNSLESYSTEMKOMPONENTERNA UNDERHÅLLS.

Avlasta trycket i gasolbränslesystemet så här:

1. Stäng den manuella avstängningsventilen på gasolbränsletanken.
2. Starta och kör fordonet tills motorn stannar.
3. Slå AV tändningen.

⚠ FÖRSIKTIGHET!

DET KOMMER ATT FINNAS ETT RESTERANDE ÅNGTRYCK KVAR I BRÄNSLESYSTEMET. TILLSE ATT UTRYMMET ÄR VÄL VENTILERAT INNAN NÅGRA BRÄNSLELEDNINGAR LOSSAS.

Denna sida har avsiktligt lämnats tom.

AVSNITT 7. INSPEKTIONS- OCH REPARATIONSJOURNAL

Maskinens serienummer _____

Tabell 7-1. Inspektions- och reparationsjournal

Datum	Anmärkningar

Tabell 7-1. Inspektions- och reparationsjournal

Datum	Anmärkningar

Huvudkontor
JLG Industries, Inc.
1 JLG Drive
McConnellsburg PA 17233-9533
USA
Telefon: (717) 485-5161
Fax: (717) 485-6417

Globala JLG-kontor

JLG Industries (UK)
Unit 12, Southside
Bredbury Park Industrial Estate
Bredbury
Stockport
SK6 2sP
England
Telefon: (44) 870 200 7700
Fax: (44) 870 200 7711

JLG Industries (Europe)
Kilmartin Place,
Tannochside Park
Uddingston G71 5PH
Skottland
Telefon: (44) 1 698 811005
Fax: (44) 1 698 811055

JLG Industries (Australia)
P.O. Box 5119
11 Bolwarra Road
Port Macquarie
N.S.W. 2444
Australien
Telefon: (61) 2 65 811111
Fax: (61) 2 65 810122

JLG Industries (Pty) Ltd.
Unit 1, 24 Industrial Complex
Herman Street
Meadowdale
Germiston
Sydafrika
Telefon: (27) 11 453 1334
Fax: (27) 11 453 1342

JLG Europe B.V.
Jupiterstraat 234
2132 HJ Hoofddorp
Holland
Telefon: (31) 23 565 5665
Fax: (31) 23 557 2493

JLG Latino Americana Ltda.
Rua Eng. Carlos Stevenson,
80-Suite 71
13092-310 Campinas-SP
Brasilien
Telefon: (55) 19 3295 0407
Fax: (55) 19 3295 1025

JLG Polska
Ul. Krolewska
00-060 Warsawa
Polen
Telefon: (48) 91 4320 245
Fax: (48) 91 4358 200

JLG Industries (Sverige)
Enköpingsvägen 150
Box 704
S175 27 Järfälla
Sverige
Telefon: (46) 8 506 59500
Fax: (46) 8 506 59534

JLG Deutschland GmbH
Max Planck Strasse 21
D-27721 Ritterhude/lhlpohl
Bei Bremen
Tyskland
Telefon: (49) 421 693 500
Fax: (49) 421 693 5035

JLG Industries (Italia)
Via Po. 22
20010 Pregnana Milanese - MI
Italien
Telefon: (39) 02 9359 5210
Fax: (39) 02 9359 5845

Plataformas Elevadoras
JLG Iberica, S.L.
Trapadella, 2
P.I. Castellbisbal Sur
08755 Castellbisbal
Spanien
Telefon: (34) 93 77 24700
Fax: (34) 93 77 11762